zero
HOME AUTOMATION

SISTEMI DI AUTOMAZIONE

CANCELLI, GARAGE & PARCHEGGI

ITALIANO | ENGLISH

Da oltre 25 anni offriamo soluzioni tecnologiche per l'automazione della casa e non solo.

Lo facciamo con la passione che ci contraddistingue, che ci permette di essere sempre attenti alle esigenze di tutti i giorni.

Questa caratteristica ci ha portato ad essere alla continua ricerca di soluzioni, per rendere la nostra e la vostra vita sempre più semplici.

Poiché crediamo e continueremo a credere sull'importanza del nostro prodotto e soprattutto sull'importanza del prodotto italiano, tutti i nostri prodotti sono fatti in Italia.

For over 25 years we offer technological solutions for home automation and more.

We do it with a passion that distinguishes us, allowing us to always be attentive to everyday needs.

This feature has led us to be constantly looking for solutions to make your life easier.

Because we believe and continue to believe in the importance of our product and especially the importance of the Italian product, all our products are made in Italy.

made in italy

CAT218TENDE.REV1

INIZIARE da ZERO

Imparare a camminare, il primo passo, la prima porta.
Un semplice gesto è tutto ciò che serve.
Aprire !

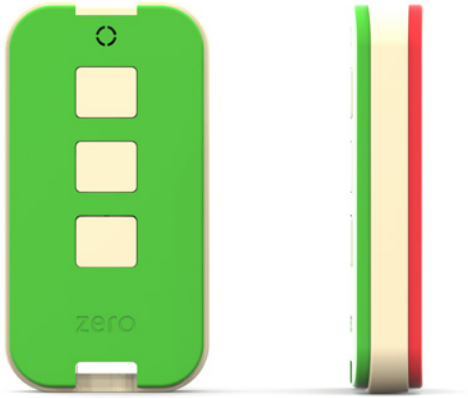

START from ZERO

Learn to WALK, the first step, the first DOOR
A simple MOVE, it's all you need
TO OPEN!

made in italy

CAT218TENDE.REV1

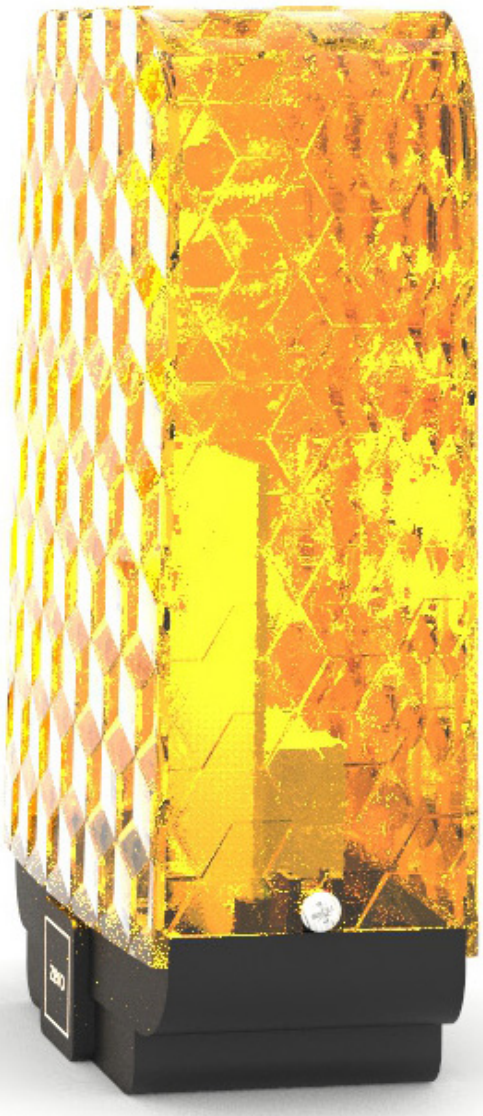

SOMMARIO

APERTURE PER ANTE SCORREVOLI
AUTOMATIONS FOR SLIDING GATES **6**

APERTURE PER ANTE BATTENTI
AUTOMATIONS FOR SWING GATES **12**

APERTURE PER PORTE DA GARAGE
AUTOMATIONS FOR GARAGE DOORS **24**

BARRIERE STRADALI
ROAD BARRIERS **30**

CENTRALI ESTERNE DI COMANDO
EXTERNAL CONTROL PANELS **36**

ACCESSORI DI COMANDO
CONTROL ACCESSORIES **44**

MOTORI TUBOLARI
TUBOLAR MOTORS **57**

ELETTRONICA DI COMANDO TUBOLARI
EXTERNAL CONTROL PANELS FOR TUBOLAR MOTORS **75**

Z01

APERTURE PER ANTE SCORREVOLI USO RESIDENZIALE

centrale con ricevitore incorporata,
fino a 600 kg

CARATTERISTICHE

Motoriduttore in pressofusione d'alluminio verniciato
Ingranaggi in acciaio e ghisa ricavati dal pieno
Parti meccaniche lubrificate a grasso al litio contro corrosione, ossidazione e ruggine
Disponibile accessorio finecorsa magnetici
Massima silenziosità di funzionamento
Motore elettrico high performance
Sblocco a leva con chiave personalizzata
Regolazione di coppia elettronica
Precablaggio e software di facile programmazione
Dispositivo antischiacciamento, rallentamenti di velocità (EN 12453)
Kit opzionale battery back-up per 24Vdc
Alimentazione 230Vac – 24Vcc

AUTOMATIONS FOR SLIDING GATES RESIDENTIAL USE

control with built-in receiver|up to 600 kg

FEATURES

Structure in die-cast aluminium, powder painted
Steel and cast gears obtained from solid
Lithium grease lubrications of mechanical parts against corrosion, oxidation and rust
Magnetic limit switches accessory available
Very quiet operation
High-performance electric motor
Release device with customized key
Electronic torque control
Pre- wired and easy programming software
Anti-crashing system and slowing down function (EN 12453)
Optional kit battery backup for 24Vdc
Power supply 230Vac – 24Vcc

MODELLO | MODEL

Z01 | Z01.24

ZERO UNITA' DI COMANDO | ZERO CONTROL UNITS

COMANDO | COMANDO MINI | COMANDO 24

	Z01.01	Z01.01.24
Alimentazione|Power Supply	230Vac 50/60Hz	24Vdc
Potenza|Power	250W	50W
Corrente|Current	1,4 A	1-3 A
Condensatore|Capacitor	1400	2000
Giri|RPM	10µF	-
Massimo peso anta|Maximum gate weight	600 kg	
Forza|Force	1200 N	
Rumore |Noise level	LpA <= 50 dB (A)	
Temperatura|Operating T	-25°C to 65°C	
Grado di protezione|IP class	IP44	
Ciclo lavoro|Working frequency	50%	100%
Tempo apertura|Opening time	10 m/min	12 m/min

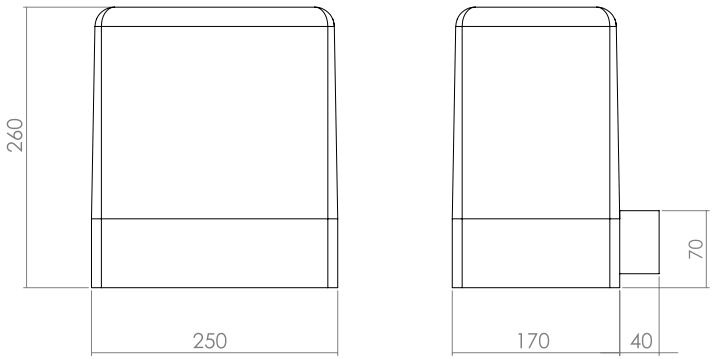

ZERO-KIT

COMANDO

TX MANO

FOTO

LUCE

COD	
ZR.01.01.V230.KS	**KIT Z-01 automazione cancello scorrevole 230V fino a 600 KG** KIT Z-01 operator 230V for sliding gates up to 600 KG
ZR.01.01.V24.KS	**KIT Z-01 automazione cancello scorrevole a 24V fino a 600 KG** KIT Z-01 operator 24V for sliding gates up to 600 KG

EXTRA Z-KIT

ANTENNA
ANTENNA

CREMAGLIERA
PLASTIC RACK

CREMAGLIERA FERRO
METAL RACK

SELETTORE
KEY SELECTOR

COSTA
SAFETY EDGE

RADIO COSTA
SAFETY EDGE RADIO

DIGIT
RADIO PAD

COLONNA FOTO
FOTO COLUMN

Z01

APERTURE PER ANTE SCORREVOLI USO RESIDENZIALE

centrale con ricevitore incorporata,
fino a 600 kg

CARATTERISTICHE

Motoriduttore in pressofusione d'alluminio verniciato
Ingranaggi in acciaio e ghisa ricavati dal pieno
Parti meccaniche lubrificate a grasso al litio contro corrosione, ossidazione e ruggine
Disponibile accessorio finecorsa magnetici
Massima silenziosità di funzionamento
Motore elettrico high performance
Sblocco a leva con chiave personalizzata
Regolazione di coppia elettronica
Precablaggio e software di facile programmazione
Dispositivo antischiacciamento, rallentamenti di velocità (EN 12453)
Kit opzionale battery back-up per 24Vdc
Alimentazione 230Vac – 24Vcc

AUTOMATIONS FOR SLIDING GATES RESIDENTIAL USE

control with built-in receiver|up to 600 kg

FEATURES

Structure in die-cast aluminium, powder painted
Steel and cast gears obtained from solid
Lithium grease lubrications of mechanical parts against corrosion, oxidation and rust
Magnetic limit switches accessory available
Very quiet operation
High-performance electric motor
Release device with customized key
Electronic torque control
Pre- wired and easy programming software
Anti-crashing system and slowing down function (EN 12453)
Optional kit battery backup for 24Vdc
Power supply 230Vac – 24Vcc

MODELLO | MODEL

Z01.02 | Z01.02.24

ZERO UNITA' DI COMANDO | ZERO CONTROL UNITS

COMANDO | COMANDO MINI | COMANDO 24

made in italy

	Z01.02	Z01.02.24
Alimentazione|Power Supply	230Vac 50/60Hz	24Vdc
Potenza|Power	400W	50W
Corrente|Current	2A	1-3 A
Condensatore|Capacitor	1400	2000
Giri|RPM	12.5µF	-
Massimo peso anta|Maximum gate weight	1000 kg	
Forza|Force	2300 N	
Rumore|Noise level	LpA <= 50 dB (A)	
Temperatura|Operating T	-25°C to 65°C	
Grado di protezione|IP class		
Ciclo lavoro|Working frequency	50%	100%
Tempo apertura|Opening time	10 m/min	12 m/min

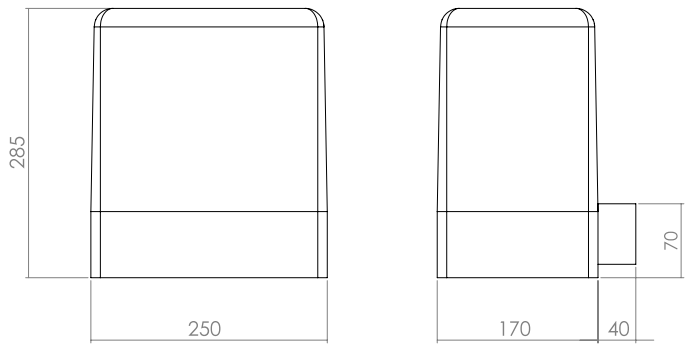

ZERO-KIT

COMANDO

TX MANO

FOTO

LUCE

COD	
ZR.01.02.V230.KS	**KIT Z-01 automazione cancello scorrevole a 230V fino a 1000 KG** KIT Z-01 operator 230V for sliding gates up to 1000 KG
ZR01.02.V24.KS	**KIT Z-01 automazione cancello scorrevolea 24V fino a 800 KG** KIT Z-01 operator 24V for sliding gates up to 800 KG

EXTRA Z-KIT

ANTENNA
ANTENNA

CREMAGLIERA
PLASTIC RACK

CREMAGLIERA FERRO
METAL RACK

SELETTORE
KEY SELECTOR

COSTA
SAFETY EDGE

RADIO COSTA
SAFETY EDGE RADIO

DIGIT
RADIO PAD

COLONNA FOTO
FOTO COLUMN

Z01

APERTURE PER ANTE SCORREVOLI USO RESIDENZIALE

centrale con ricevitore incorporata,
fino a 2500 kg

CARATTERISTICHE

Carcassa motoriduttore in pressofusione d'alluminio verniciato
Ingranaggi in acciaio e ghisa lavorati dal pieno
Statore e parti meccaniche in bagno d'olio
Apparecchiatura di comando con ricevitore radio e antenna
Precablaggio e software di facile programmazione
Motore elettrico high performance
Finecorsa meccanico
Sblocco manuale a leva con chiave personalizzata
Regolazione di coppia elettronica
Massima silenziosità di funzionamento
Dispositivo antischiacciamento e rallentamenti di velocità (EN 12453)
Kit opzionale battery back-up per 24Vdc
Alimentazione 230Vac – 24Vcc

AUTOMATIONS FOR SLIDING GATES RESIDENTIAL USE

control with built-in receiver|up to 2500 kg

FEATURES

Structure in die-cast aluminium, powder painted
Steel and cast gears obtained from solid
Stator and mechanical parts in oil bath
Control unit with built in radio receiver and aerial
Pre-wired and easy programming software
High-performance electric motor
Mechanical limit switch
Release device with customized key
Electronic torque control
Very quiet operation
Anti-crashing system and slowing down function (EN 12453)
Power supply 230Vac

MODELLO | MODEL

Z01.03

ZERO UNITA' DI COMANDO | ZERO CONTROL UNITS

COMANDO

made in italy

	Z01.03
Alimentazione|Power Supply	230Vac 50/60Hz
Potenza|Power	650W
Corrente|Current	2,4 A
Condensatore|Capacitor	25µF
Giri|RPM	1400
Massimo peso anta|Maximum gate weight	2500 kg
Forza|Force	2500 N
Rumore|Noise level	LpA <= 50 dB (A)
Temperatura|Operating T	-25°C to 65°C
Grado di protezione|IP class	IP44
Ciclo lavoro|Working frequency	80%
Tempo apertura|Opening time	10 m/min
Olio|Oil type	Total Equivis HZS 68
Frizione|Clutch	Doppio disco in olio|Double disc oil

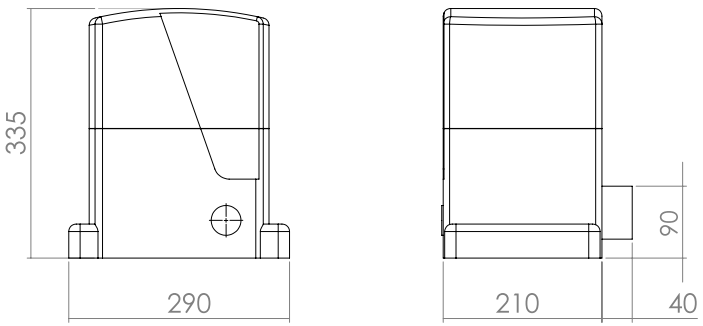

ZERO-KIT

COMANDO

TX MANO

FOTO

LUCE

COD	
ZR.01.03.V230.KS	**KIT Z-01 automazione cancello scorrevole a 230V fino a 2500 KG** KIT Z-01 operator 230V for sliding gates up to 2500 KG

EXTRA Z-KIT

ANTENNA
ANTENNA

CREMAGLIERA
PLASTIC RACK

CREMAGLIERA FERRO
METAL RACK

SELETTORE
KEY SELECTOR

COSTA
SAFETY EDGE

RADIO COSTA
SAFETY EDGE RADIO

DIGIT
RADIO PAD

COLONNA FOTO
FOTO COLUMN

Z02

APERTURE PER ANTE BATTENTI LINEARI TELESCOPICI

fino a 4,5 m per anta

CARATTERISTICHE

Attuatore a vite in robusta struttura in alluminio
Corsa utile mm 400|600
Stelo acciaio inox
Massima silenziosità di funzionamento
Motore elettrico high performance
Sblocco manuale a chiave
Parti meccaniche lubrificate a grasso al litio contro corrosione, ossidazione e ruggine
Apertura 120° e rapido montaggio con staffe multi posizione
Dispositivo antischiacciamento (EN 12453), versione 24Vdc
Rallentamento di velocità (EN 12453)
Kit opzionale battery back-up
Alimentazione 230Vac – 24Vdc

AUTOMATIONS FOR SWINGING GATES LINEAR TELESCOPIC OPERATOR

up to 4,5 m per leaf

FEATURES

Sturdy aluminium structure
Rod stroke mm 400|600
Stainless steel rod
Optional limit switches
Very quiet operation
High-performance electric motor
Thermal cut out 140°
Manual release with key
120° opening and quick installation with multi-position brackets
Anti-crashing system (EN 12453), 24Vdc model
Slowing down function (en 12453)
Optional kit battery backup for 24Vdc
Power supply 230Vac – 24Vcc

MODELLO | MODEL

Z02.04 | Z02.06 | Z02.04.24 | Z02.06.24

ZERO UNITA' DI COMANDO | ZERO CONTROL UNITS

ANTA| ANTA 24

made in italy

	Z02.400	Z02.400.24	Z02.600	Z02.600.24
Alimentazione|Power Supply	230Vac 50/60Hz	24Vdc	230Vac 50/60Hz	24Vdc
Potenza|Power	180W	60W	180W	60W
Corrente|Current	1,4 A	1- 3 A	1,4 A	1-3 A
Condensatore|Capacitor	8µF	-	8µF	-
Giri|RPM	1400			
Rumore|Noise level	LpA <= 50 dB (A)			
Forza|Force	2300 N			
Temperatura|Operating T	-25°C to 65°C			
Grado di protezione|IP class	IP54			
Ciclo lavoro|Working frequency	50%	100%	50%	100%
Tempo apertura|Opening time	13-18 sec		20-28 sec	

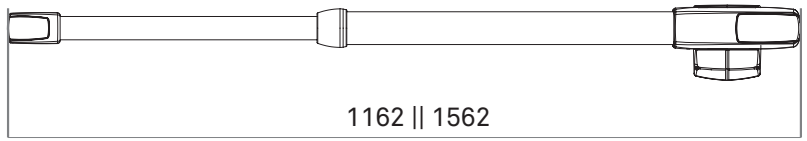

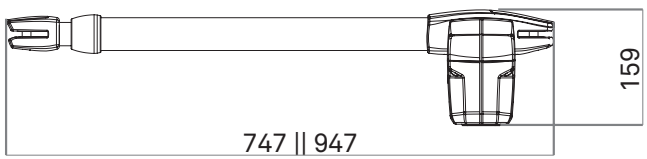

ZERO-KIT

ANTA

TX MANO

FOTO

LUCE

COD	
ZR.02.04.V230.KS	**KIT Z-02 automazione 230V lineare per anta battente, corsa 400 mm** KIT Z-02 ram swing gates 230V operator, stroke 400 mm
ZR.02.04.V24.KS	**KIT Z-02 automazione 24V lineare per anta battente, corsa 400 mm** KIT Z-02 ram swing gates 24V operator, stroke 400 mm
ZR.02.06.V230.KS	**KIT Z-02 automazione 230V lineare per anta battente, corsa 600 mm** KIT Z-02 ram swing gates 230V operator, stroke 600 mm
ZR.02.06.V24.KS	**KIT Z-02 automazione 24V lineare per anta battente, corsa 600 mm** KIT Z-02 ram swing gates 24V operator, stroke 600 mm

EXTRA Z-KIT

ANTENNA
ANTENNA

SELETTORE
KEY SELECTOR

DIGIT
RADIO PAD

COLONNA FOTO
FOTO COLUMN

FINE CORSA Z2
STOPPER Z4

SERRATURE
LOCK

Z03

APERTURE PER ANTE BATTENTI LINEARI A VITE SENZA FINE

fino a 3 m per anta

CARATTERISTICHE

Attuatore a vite in robusta struttura in alluminio estruso
Corsa utile mm 400
Vite rullata
Massima silenziosità di funzionamento
Motore elettrico high performance
Sblocco manuale con chiave
Parti meccaniche lubrificate a grasso al litio contro corrosione, ossidazione e ruggine
Apertura 120° e rapido montaggio con staffe multi posizione
Rallentamento di velocità (EN 12453)
Dispositivo antischiacciamento (EN 12453), versione 24Vdc
Alimentazione 230Vac – 24Vdc

AUTOMATIONS FOR SWINGING GATES LINEAR WORM SCREWS

up to 3 m per leaf

FEATURES

Sturdy aluminium structure
Rod stroke mm 400
Strong rolled warm shaft
Very quiet operation
High-performance electric motor
Manual release with key
Lithium grease lubrications of mechanical parts against corrosion, oxidation and rust
120° opening and quick installation with multi-position brackets
Slowing down function (EN 12453)
Anti-crashing system (EN 12453), 24Vdc model
Power supply 230Vac

MODELLO | MODEL

Z03 | Z03.24

ZERO UNITA' DI COMANDO | ZERO CONTROL UNITS

ANTA| ANTA 24

made in italy

	Z03	Z02.24
Alimentazione|Power Supply	230Vac 50/60Hz	24Vdc
Potenza|Power	300W	80W
Corrente|Current	1,4 A	3 A
Condensatore|Capacitor	12,5µF	-
Giri|RPM	1400	1650
Rumore!Noise level	LpA <= 50 dB (A)	
Forza|Force	2800 N	
Temperatura|Operating T	-25°C to 65°C	
Grado di protezione|IP class	IP23	
Ciclo lavoro|Working frequency	50%	100%
Tempo apertura|Opening time	13-18 sec	

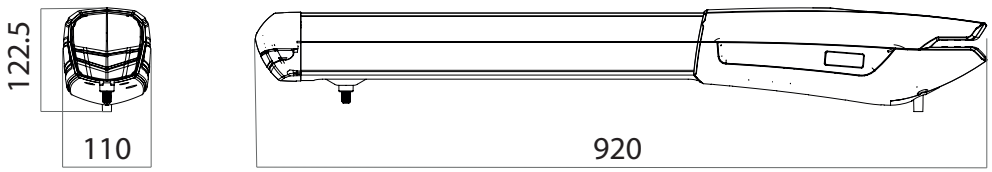

ZERO-KIT

ANTA

TX MANO

FOTO

LUCE

COD	
ZR.03.30.V230.KS	**KIT Z-03 automazione 230V lineare per anta battente** KIT Z-03 ram swing gates 230V operator
ZR.03.30.V24.KS	**KIT Z-03 automazione 24V lineare per anta battente con fine corsa** KIT Z-03 ram swing gates 24V operator with end switches

EXTRA Z-KIT

ANTENNA
ANTENNA

SELETTORE
KEY SELECTOR

TASTIERA
RADIO PAD

COLONNA FOTO
FOTO COLUMN

SERRATURA
LOCK

Z04

APERTURE PER ANTE BATTENTI LINEARI A PISTONE IDRAULICO

da 3 a 6 m per anta

CARATTERISTICHE

Reversibile
Attuatore in robusta struttura in alluminio
Corsa utile mm 270 |390
Stelo acciaio cromato con snodo sferico
Massima silenziosità di funzionamento
Motore elettrico in bagno d'olio
Sblocco manuale con chiave
Apertura 90° e rapido montaggio con staffe multi posizione
Regolazione oleodinamica del rallentamento in chiusura
Alimentazione 230Vac
Necessita di elettro-serratura

LINEAR HYDRAULIC AUTOMATIONS FOR SWINGING GATES

from 3 to 6 m per leaf

FEATURES

Reversible
Sturdy aluminium structure
Rod stroke mm 270|390
Chromed steel rod with joint uni-ball
Very quiet operation
Electric motor in bath of oil
Manual release with key
90° opening and quick installation with multi-position brackets
Hydraulic slow-down adjustment in closure
Power supply 230Vac
Needs electro lock

MODELLO | MODEL

Z04.2A-B-C-R| Z04.3A-B-C-R

ZERO UNITA' DI COMANDO | ZERO CONTROL UNITS

ANTA

made in italy

	Z04.2A-B-C-R	Z04.3A-B-B-R
Alimentazione|Power Supply	230Vac 50/60Hz	24Vdc
Potenza|Power	250W	350W
Corrente|Current	1 A	2 A
Condensatore|Capacitor	10,5µF	
Giri|RPM	1400	
Rumore|Noise level	LpA <= 50 dB (A)	
Coppia|Thrust	55 Nm	
Temperatura|Operating T	-25°C to 65°C	
Grado di protezione|IP class	IP55	
Ciclo lavoro|Working frequency	80%	
Tempo apertura|Opening time	15 sec	

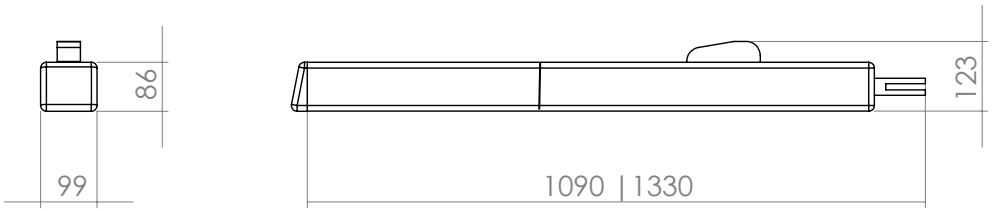

ZERO-KIT

ANTA

TX MANO

FOTO

LUCE

COD	
ZR.04.2R.V230.KS	**KIT Z-04 automazione lineare 270 mm idraulica reversibile 230V** KIT Z-04 ram hydraulic 270 mm reversible operator 230V
ZR.04.3R.V230.KS	**KIT Z-04 automazione lineare 390 mm idraulica reversibile 230V** KIT Z-04 ram hydraulic 390 mm reversible operator 230V

EXTRA Z-KIT

ANTENNA
ANTENNA

SELETTORE
KEY SELECTOR

DIGIT
RADIO PAD

COLONNA FOTO
FOTO COLUMN

SERRATURA
LOCK

Z05

APERTURE PER ANTE BATTENTI BRACCIO ARTICOLATO

braccio incluso
fino a 4 m per anta

CARATTERISTICHE

Motoriduttore irreversibile adatto per cancelli montati su colonne di grandi dimensioni
Finecorsa elettromeccanici d'apertura e chiusura incorporati
Dotato di robusto braccio snodato anticesoiamento in acciaio zincato
Motoriduttore in pressofusione d'alluminio
Ingranaggi in acciaio e ghisa ricavati dal pieno
Parti meccaniche lubrificate a grasso al litio contro corrosione, ossidazione e ruggine
Massima silenziosità di funzionamento
Sblocco con chiave personalizzata
Regolazione di coppia elettronica
Dispositivo antischiacciamento, rallentamenti di velocità (EN 12453)
Kit opzionale battery back-up per 24Vdc
Alimentazione 24Vcc

AUTOMATIONS FOR SWINGING GATES ARTICULATED ARM

arm included|up to 4 m per leaf

FEATURES

Irreversible geared motor suitable for gates installed on large columns
Built-in electromechanical open and close limit switches
with sturdy articulated anti-shearing arm in galvanised steel.
Structure in die-cast aluminium
Steel and cast gears obtained from solid
Lithium grease lubrications of mechanical parts against corrosion, oxidation and rust
Very quiet operation
Release device with customized key
Electronic torque control
Anti-crashing system and slowing down function (EN 12453)
Optional kit battery backup for 24Vdc
Power supply 24Vcc

NEW

MODELLO | MODEL

Z05.24

ZERO UNITA' DI COMANDO | ZERO CONTROL UNITS

ANTA 24

made in italy

	Z05.24
Alimentazione|Power Supply	24Vdc
Potenza|Power	50W
Corrente|Current	3 A
Condensatore|Capacitor	-
Giri|RPM	1600
Massimo peso anta|Maximum gate weight	400 kg
Forza|Force	400 Nm
Temperatura|Operating T	-25°C to 65°C
Grado di protezione|IP class	IP55
Ciclo lavoro|Working frequency	100%
Tempo apertura 180°|Opening time 180°	20 sec

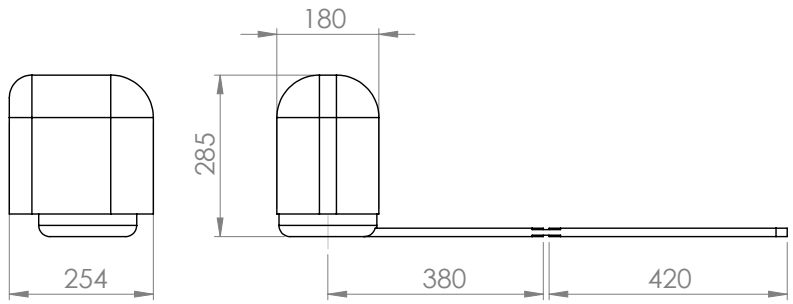

ZERO-KIT

ANTA 24

TX MANO

FOTO

LUCE

COD	
ZR.05.00.230V.KS	**KIT Z-05 automazione a braccio 230V** KIT Z-05 arm operator 230V
ZR.05.00.24V.KS	**KIT Z-05 automazione a braccio 24V** KIT Z-05 arm operator 24V

EXTRA Z-KIT

ANTENNA
ANTENNA

SELETTORE
KEY SELECTOR

TASTIERA
RADIO PAD

COLONNA FOTO
FOTO COLUMN

SERRATURA
LOCK

Z06

APERTURE PER ANTE BATTENTI MONTAGGIO INTERRATO

fino a 3.5 m per anta

CARATTERISTICHE

Motoriduttore realizzato in pressofusione d'alluminio
Ingranaggi in acciaio, ghisa e bronzo ricavati dal pieno
Automazione autoportante, ideale per cancelli di notevole dimensione
Kit leve apertura 90° e cassetta di fondazione in lamiera zincata
Massima silenziosità di funzionamento e motore elettrico high performance
Sblocco meccanico per manovra di emergenza con leva in dotazione
Albero trasmissione e viterie in acciaio inox
Parti meccaniche lubrificate a grasso al litio contro corrosione, ossidazione e ruggine
Dispositivo antischiacciamento (EN 12453) versione 24 Vdc
Rallentamento di velocità (EN 12453)
Kit opzionale battery back-up versione 24Vdc
Alimentazione 230Vac – 24Vcc

AUTOMATIONS FOR SWINGING GATES UNDERGROUND INSTALLATION

up to 3.5 m per leaf

FEATURES

Structure in die-cast aluminium
Steel and bronze gears obtained from solid
Self-supporting automation, ideal for large gates
90 ° opening lever kit and galvanized sheet metal foundation box
Very quiet operation and high-performance electric motor
Stainless steel transmission shaft and screws
Lithium grease lubrications of mechanical parts against corrosion, oxidation and rust
Release device with customized key
Anti-crashing system (EN 12453), 24Vdc model
Slowing down function (en 12453)
Optional kit battery backup for 24Vdc
Power supply 230Vac – 24Vdc

MODELLO | MODEL

Z06 | Z06.24

ZERO UNITA' DI COMANDO | ZERO CONTROL UNITS

ANTA | ANTA 24

made in italy

	Z06	Z06.24
Alimentazione|Power Supply	230Vac 50/60Hz	24Vdc
Potenza|Power	280W	50W
Corrente|Current	1,4 A	3 A
Condensatore|Capacitor	12.5µF	-
Giri|RPM	1400	1800
Massimo peso anta|Maximum gate weight	350 kg	
Forza|Force	250 Nm	
Temperatura|Operating T	-25°C to 65°C	
Grado di protezione|IP class	IP68	
Ciclo lavoro|Working frequency	25%	100%
Tempo apertura|Opening time	16 sec	

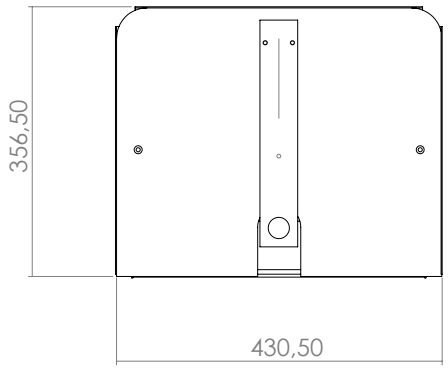

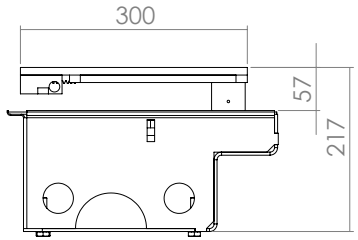

ZERO-KIT

ANTA

TX MANO

FOTO

LUCE

COD	
ZR.06.00.230V.KS	**KIT Z-06 automazione interrato 230V fino a 350 KG** KIT Z-06 underground operator 230V up to 350 KG
ZR.06.00.V24.KS	**KIT Z-06 automazione interrato 24V fino a 350 KG** KIT Z-06 underground operator 24V up to 350 KG

EXTRA Z-KIT

ANTENNA
ANTENNA

SELETTORE
KEY SELECTOR

DIGIT
RADIO PAD

COLONNA FOTO
FOTO COLUMN

SERRATURA
LOCK

LEVA 180°
PULL 180°

CASSA INOX 6
STAINLESS STELL BOX 6

Z07

APERTURE PER ANTE BATTENTI MONTAGGIO INTERRATO

fino a 4.5 m per anta

CARATTERISTICHE

Motoriduttore realizzato in pressofusione d'alluminio
Ingranaggi in acciaio, ghisa e bronzo ricavati dal pieno
Automazione autoportante, ideale per cancelli di notevole dimensione
Kit leve apertura 90° e cassetta di fondazione in lamiera zincata
Massima silenziosità di funzionamento e motore elettrico high performance in bagno d'olio
Sblocco meccanico per manovra di emergenza con leva in dotazione
Albero trasmissione e viterie in acciaio inox
Parti meccaniche lubrificate a grasso al litio contro corrosione, ossidazione e ruggine
Dispositivo antischiacciamento (EN 12453) versione 24 Vdc
Rallentamento di velocità (EN 12453)
Kit opzionale battery back-up versione 24Vdc
Alimentazione 230Vac – 24Vcc

AUTOMATIONS FOR SWINGING GATES UNDERGROUND INSTALLATION

up to 4.5 m per leaf

FEATURES

Structure in die-cast aluminium
Steel and bronze gears obtained from solid
Self-supporting automation, ideal for large gates
90 ° opening lever kit and galvanized sheet metal foundation box
Very quiet operation and high-performance electric motor in bath of oli
Stainless steel transmission shaft and screws
Lithium grease lubrications of mechanical parts against corrosion, oxidation and rust
Release device with customized key
Anti-crashing system (EN 12453), 24Vdc model
Slowing down function (en 12453)
Optional kit battery backup for 24Vdc
Power supply 230Vac – 24Vdc

MODELLO | MODEL

Z07 | Z07.24

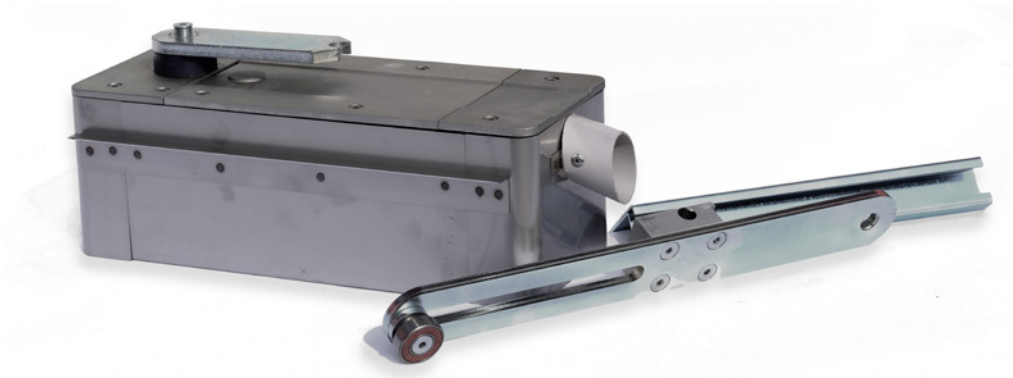

ZERO UNITA' DI COMANDO | ZERO CONTROL UNITS

ANTA | ANTA 24

made in italy

	Z07	Z07.24
Alimentazione|Power Supply	230Vac 50/60Hz	24Vdc
Potenza|Power	300W	70W
Corrente|Current	1,4 A	4 A
Condensatore|Capacitor	12.5µF	-
Giri|RPM	1400	1600
Massimo peso anta|Maximum gate weight	500 kg	
Forza|Force	350 Nm	150 Nm
Temperatura|Operating T	-25°C to 65°C	
Grado di protezione|IP class	IP68	
Ciclo lavoro|Working frequency	50%	100%
Tempo apertura|Opening time	16 sec	

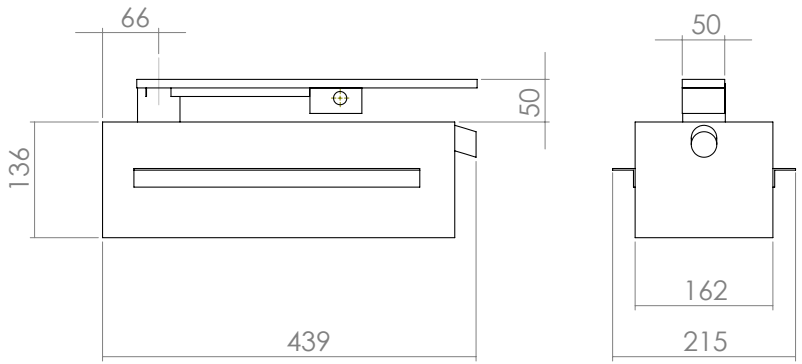

ZERO-KIT

ANTA

TX MANO

FOTO

LUCE

COD	
ZR.07.00.V230.KS	**KIT Z-07 automazione interrato 230V fino a 500 KG** KIT Z-07 underground operator 230V up to 500 KG
ZR.07.00.V24.KS	**KIT Z-07 automazione interrato 24V fino a 500 KG** KIT Z-07 underground operator 24V up to 500 KG

EXTRA Z-KIT

ANTENNA
ANTENNA

SELETTORE
KEY SELECTOR

DIGIT
RADIO PAD

COLONNA FOTO
FOTO COLUMN

LEVA LEGNO
WOOD LEVER

BOX AUTOPORTANTE
CANTILEVER

CASSA INOX 7
INOXBOX 7

CASSA CON FCM07
BOX WITH FCM07

Z08

APERTURE PER PORTE BASCULANTI A CONTRAPPESI USO RESIDENZIALE

centrale con ricevitore incorporato
fino a 12,5 m2

CARATTERISTICHE

Operatore elettromeccanico irreversibile
Ingranaggi in acciaio e bronzo lavorati dal pieno
Silenziosità di funzionamento
Parti meccaniche lubrificate a grasso al litio contro corrosione, ossidazione e ruggine
Motore elettrico high performance
Dispositivo di sblocco a leva in pressofusione
Software di facile programmazione
Dispositivo antischiacciamento e rallentamento di velocità (EN 12453)
Luce di cortesia
Alimentazione 230Vac – 24Vdc

AUTOMATIONS FOR COUNTERWEIGHT GARAGE DOORS RESIDENTIAL USE

control with built-in receiver|up to 12.5 mq

FEATURES

Irreversible electromechanical operator
Steel and bronze gears obtained from solid
Very quiet operation
Mechanical parts lubricated with lithium grease against oxidation corrosion and rust
High performance electric motor
Release device with die-cast lever available with and without control unit
Electronic torque control
Anti-crashing system and lowing down function (EN 12453)
Courtesy light
Power supply 230Vac-24Vdc

MODELLO | MODEL

Z08 | Z08.24

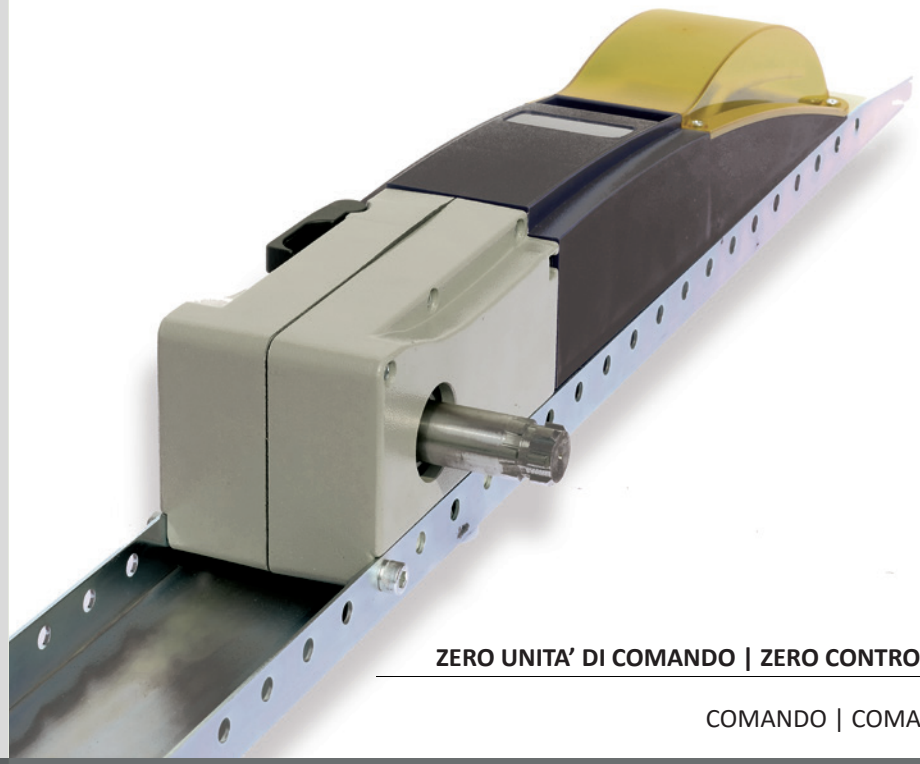

ZERO UNITA' DI COMANDO | ZERO CONTROL UNITS

COMANDO | COMANDO 24

made in italy

	Z05	Z05.24
Alimentazione|Power Supply	230Vac 50/60Hz	24Vdc
Potenza|Power	300W	50W
Corrente|Current	2A	3 A
Condensatore|Capacitor	10µF	-
Giri|RPM	1400	1600
Massimo peso anta|Maximum gate weight	400 kg	
Forza|Force	400 Nm	
Temperatura|Operating T	-25°C to 65°C	
Grado di protezione|IP class	IP55	
Ciclo lavoro|Working frequency	50%	100%
Tempo apertura 90°|Opening time 90°	16 sec	14 sec

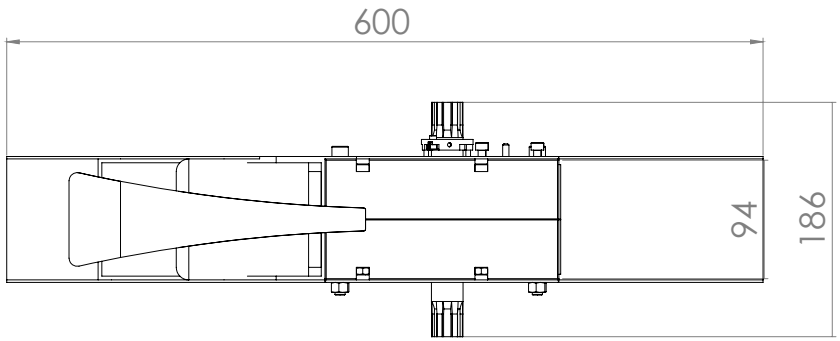

ZERO-KIT

COMANDO

TX MANO

FOTO

LUCE

COD	
ZR.08.00.V230.KS	**KIT Z-08 automazione 230V per basculanti** KIT Z-08 operator 230V for overhead garage doors
ZR.08.00.V24.KS	**KIT Z-08 automazione 24V per basculanti** KIT Z-08 operator 230V for overhead garage doors

EXTRA Z-KIT

ANTENNA
ANTENNA

SELETTORE
KEY SELECTOR

DIGIT
RADIO PAD

LEVE 900
LEVER 900

LEVE CURVE
ARC LEVER

SBLOCCO ESTERNO
EXTERNAL RELEASE

Z09

APERTURE PER PORTE SEZIONALI USO RESIDENZIALE E CONDOMINIALE

centrale con ricevitore ed encoder incorporati e due telecomandi
fino a 22 mq

CARATTERISTICHE

Motore con encoder
Adatto per porte sezionali e porte basculanti a contrappeso (con archetto)
Guida in ferro zincato o alluminio con catena o cinghia premontata
Parti meccaniche lubrificate a grasso al litio contro corrosione, ossidazione e ruggine
Motore elettrico high performance
Massima silenziosità
Gestione fine corsa/encoder
Software di facile programmazione
Apparecchiatura di comando con ricevitore radio e antenna
Dispositivo antischiacciamento con inversione di marcia (EN 12453)
Regolazione di coppia elettronica
Rallentamenti di velocità (EN 12453)
Alimentazione 24Vdc

AUTOMATIONS FOR SECTIONAL GARAGE DOORS RESIDENTIAL&COMMERCIAL USE

control with built-in encoder and receiver two transmitter included|up to 22 mq

FEATURES

Operator with encoder
Suitable for sectional door and counterweight door (with curved arm)
Guide in galvanized iron or aluminium with pre-assembled chain/belt
Lithium grease lubrication of mechanical parts against corrosion, oxidation and rust
High-performance electric motor
Very quiet operation
Limit switches/encoder management
Pre-wired and easy programming software
Control unit with built-in receiver and aerial
Anti-crashing system reverse (EN 12453)
Electronic torque control
Slowing down function (EN 12453)
Power supply 24Vdc

MODELLO | MODEL

Z09.01 | Z09.02

ZERO UNITA' DI COMANDO | ZERO CONTROL UNITS

PORTA 24

made in italy

	Z09
Alimentazione|Power Supply	24Vdc
Potenza|Power	120W
Corrente|Current	1 A
Forza|Force	1000 N
Superficie porta massima|Maximum door area	15mq
Rumore!Noise level	LpA <= 50 dB (A)
Tmepratura|Operating T	-25°C to 65°C
Grado di protezione|IP class	IP20
Ciclo lavoro|Working frequency	80%
Tempo apertura|Opening time	8.5 m/min

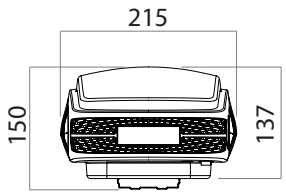

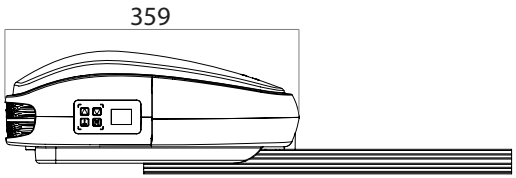

ZERO-KIT

COM24

TX MANO

COD	
ZR.09.02.V24.KS	**KIT Z-09 automazione a 24V per sezionali a cinghia** KIT Z-09 operator 24V up to 1000 N for garage doors belt
ZR.09.01.V24.KS	**KIT Z-09 automazione a 24V per sezionali a catena** KIT Z-09 operator 24V up to 1000 N for garage doors chain

EXTRA Z-KIT

LAMPEGGIANTE
FLASHING

SELETTORE
KEY SELECTOR

DIGIT
RADIO PAD

FOTOCELLULE
PHOTOCELLS

GUIDA ACCIAIO
STEEL GUIDE

ARCO BASCULANTI
ARC OVERHEAD DOOR

SBLOCCO ESTERNO
EXTERNAL RELEASE

Z10

APERTURE PER PORTE AVVOLGIBILI USO INDUSTRIALE
fino a 360 kg

CARATTERISTICHE

Peso massimo kg 170|360
Nuovo design
Montaggio rapido anche su serrande già esistenti
Reversibile
Sblocco manuale
Elettro-freno
Finecorsa meccanico incorporato facilmente regolabile
Veloce, silenzioso ed affidabile
Alimentazione 230 Vac

AUTOMATIONS FOR ROLLING DOORS INDUSTRIAL USE
up to 360 kg

FEATURES

Weight up to 170|360 kg
New design
Quick installation even on existing shutters
Reversible
Manual release
Electro-brake
Mechanical limit switch built-in, easy adjustable
Fast, reliable and silent
Power supply 230 Vac

MODELLO | MODEL

Z10.01 | Z10.02| Z10.B1 | Z10.B2

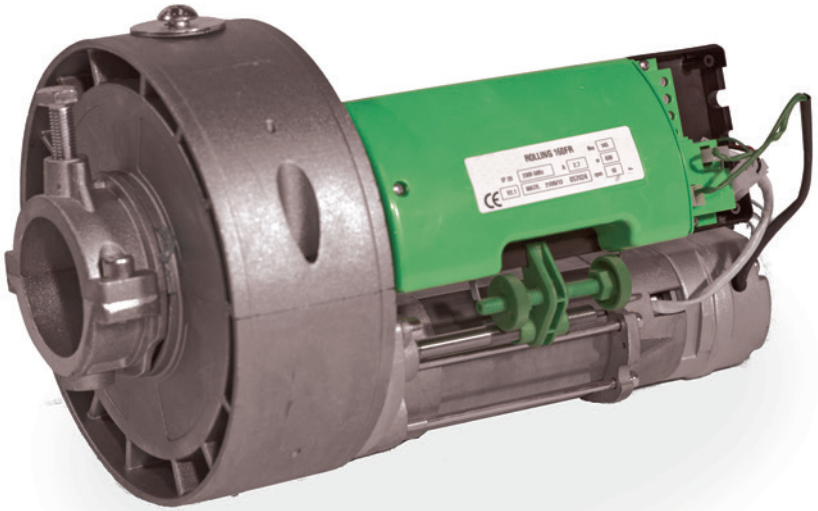

ZERO UNITA' DI COMANDO | ZERO CONTROL UNITS

PORTA | PORTA SB

made in italy

	Z10.160	Z10.360
Alimentazione|Power Supply	230Vac 50/60Hz	24Vdc
Potenza|Power	630W	1260W
Corrente|Current	2.7 A	5,4 A
Condensatore|Capacitor	20µF	2x20µF
Giri|RPM	10	
Rumore|Noise level	LpA <= 50 dB (A)	
Forza|Force	2300 N	
Temperatura|Operating temperatures	-25°C to 65°C	
Protezione termica|Thermal protection	4 min	
Grado di protezione|Protection class	IP44	
Massimo peso serranda|Lift	160kg	360 kg
Altezza massima|Maximun door height	6 m	

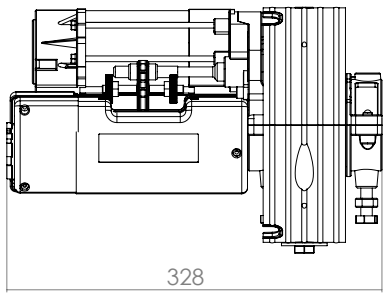

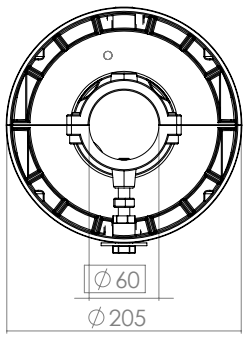

ZERO-KIT

PORTA

TX MANO

COD	
ZR.10.00.V230.KS	**KIT Z-010 automazione a 230V fino a 170 KG per serrande 200/60** KIT Z-010 operator 230V up to 170 KG for rolling shutters 200/60
ZR.10.02.V230.KS	**KIT Z-010 automazione a 230V fino a 280 KG per serrande 240/76** KIT Z-010 operator 230V up to 280 KG for rolling shutters 240/76
ZR.10.B1.V230.KS	**IT Z-010 automazione a 320 fino a 320 KG per serrande 200/60 BIMOTORE** KIT Z-010 operator 230V up to 320 KG for rolling shutters 200/60 TWIN MOTOR
ZR.10.B2.V230.KS	**IT Z-010 automazione a 360 fino a 360 KG per serrande 240/76 BIMOTORE** KIT Z-010 operator 230V up to 360 KG for rolling shutters 240/76 TWIN MOTOR

EXTRA Z-KIT

LEVA SBLOCCO
RELESE BOX

FRENO
BRAKE

SELETTORE
KEY

DIGIT
RADIO PAD

LAMPEGGIANTE
FLASHING

FOTOCELLULE
PHOTOCELLS

PORTA SB

Z11

DISSUASORE PARCHEGGIO
Disponibile in 3 altezze (400, 600 e 800mm)

RESISTENZA
Completamente costruito in acciaio inossidabile, sviluppato per l'alta resistenza.

RILEVAMENTO DI OSTACOLI
Quadro comandi con lettura degli ostacoli in chiusura, per una maggiore sicurezza

ILLUMINAZIONE
Il sensore crepuscolare integrato attiva una luce di presenza (barriera chiusa) di notte e consente l'applicazione di strisce LED sull'asta migliorando la visione notturna.

ALIMENTAZIONE CONTINUA
Pannello di controllo 24V con batteria per alimentazione continua in caso di interruzione di corrente a 230V.

ROAD PILLAR
Available in 3 heights (400, 600 and 800mm)

RESISTANCE
Completely built in stainless steel, developed for high resistance.

OBSTACLE DETECTION
Control board with obstacle reading during closing, for greater security

ILLUMINATION
The built-in twilight sensor activates a presence light (closed barrier) at night and allows the application of LED strips on the rod improving night viewing.

CONTINUOUS POWER SUPPLY
24V Control panel with battery for continuous power in case of power failure at 230V.

NEW

MODELLO | MODEL

Z011

ZERO UNITA' DI COMANDO | ZERO CONTROL UNITS

PILLAR 24

made in italy

	Z11
Alimentazione|Power Supply	24Vdc
Potenza|Power	60W
Corrente|Current	1-4 A
Diametro|Diameter	204 mm
Corsa| Stroke	370-570-785 mm
Flangia | bottom flange	400 mm
Temperatura|Operating T	-25°C to 65°C
Ciclo lavoro|Working frequency	80%
Tempo apertura|Opening time	10 -12-15 sec

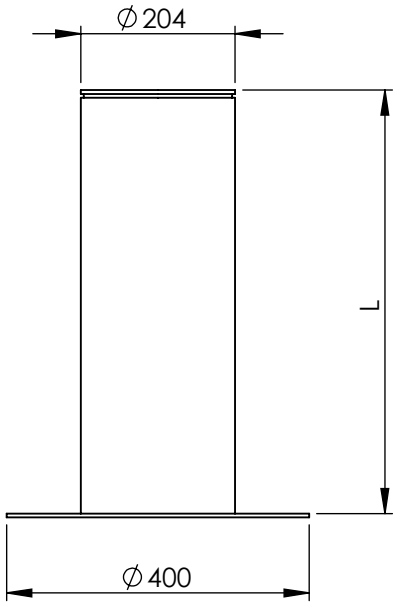

ZERO-KIT

PILLAR 24

TX MANO

COD	
ZR.11.00.V24.KS	**KIT Z-11 kit dissuasore parcheggio** KIT Z-11 kit parking pillar

EXTRA Z-KIT

SPIRA
LOOP

Z12

BARRIERE STRADALI

centrale incorporata e sblocco esterno
fino a 6 m

CARATTERISTICHE

Lunghezza asta max 6 m / kit led aste (optional)
Irreversibile ad utilizzo intensivo alimentazione 24 Vdc
Copertura in acciaio autoportante verniciato a polveri e motoriduttore in alluminio pressofuso
Ingranaggi ghisa e acciaio con motore elettrico high performance
Parti meccaniche lubrificate a grasso al litio
Microinterruttori apertura e chiusura
Bilanciamento a molla
Attacco asta rettangolare standard incluso
Sblocco di emergenza con chiave
Software di facile programmazione con centrale di comando con ricevitore radio e antenna
Dispositivo antischiacciamento e rallentamenti di velocità (EN 12453)
Regolazione di coppia elettronica
Kit batteria anti blackout

ROAD BARRIERS

integrated control unit and external release | up to 6 m

FEATURES

Max length arm 6m – kit led optional
Irreversible, intensive use 24Vdc supply
Powder coated steel structure and engine housing in cast aluminium
Steel and cast iron gears with high performance electric motor
Lithium grease lubrication of mechanical parts
Micro switches in opening and closure
Balance with spring
Rectangular arm standard included
Mechanical release with key
Easy programming software Control unit with receiver and built-in aerial
Anti crashing system and slowing down function (EN 12453)
Electronic torque control
Anti black-out battery kit

MODELLO | MODEL

Z01.02 | Z01.02.24

ZERO UNITA' DI COMANDO | ZERO CONTROL UNITS

COMANDO 24

made in italy

	Z12.04.24	Z12.06.24
Alimentazione|Power Supply	24Vdc	24Vdc
Potenza|Power	60W	60W
Corrente|Current	1- 4.5 A	1-4.5 A
Passaggio massimo|Maximum passage	4 m	6 m
Giri|RPM	1600	
Rumore|Noise level	LpA <= 50 dB (A)	
Forza|Force	2300 N	
Temperatura|Operating T	-25°C to 65°C	
Grado di protezione|IP class	IP55	
Ciclo lavoro|Working frequency	100%	
Tempo apertura|Opening time	5 sec	10 sec

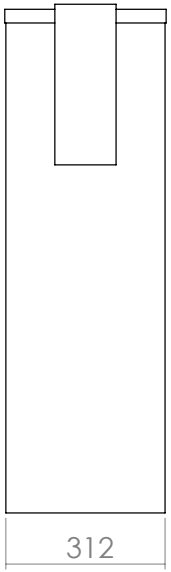

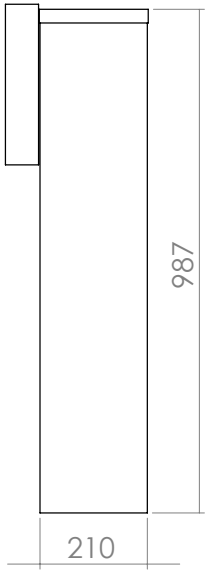

ZERO-KIT

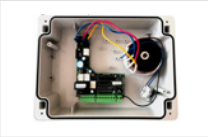

COMANDO **24**

TX MANO

COD	
ZR.12.04.V24.KS	**KIT Z-12 barriera fino a 4 metri di passaggio asta inclusa senza led** KIT Z-12 barrier up to 4 m boom included without led
ZR.12.06.V24.KS	**KIT Z-12 barriera fino a 6 metri di passaggio asta inclusa senza led** KIT Z-12 barrier up to 6 m boom included without led

EXTRA Z-KIT

LAMPEGGINTE
FLASHING

SELETTORE
KEY SELECTOR

DIGIT
RADIO PAD

FOTOCELLULE
PHOTOCELLS

PIEDE
BOOM LEG

SIEPE
EDGE

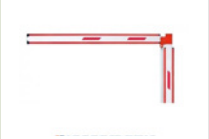

ASTA SNODO
ELBOW BOOM

PIEDE FISSO
BOOM SUPPORT

ASTA 6 m
BOOM 6 m

SPIRA
LOOP

zero
HOME AUTOMATION

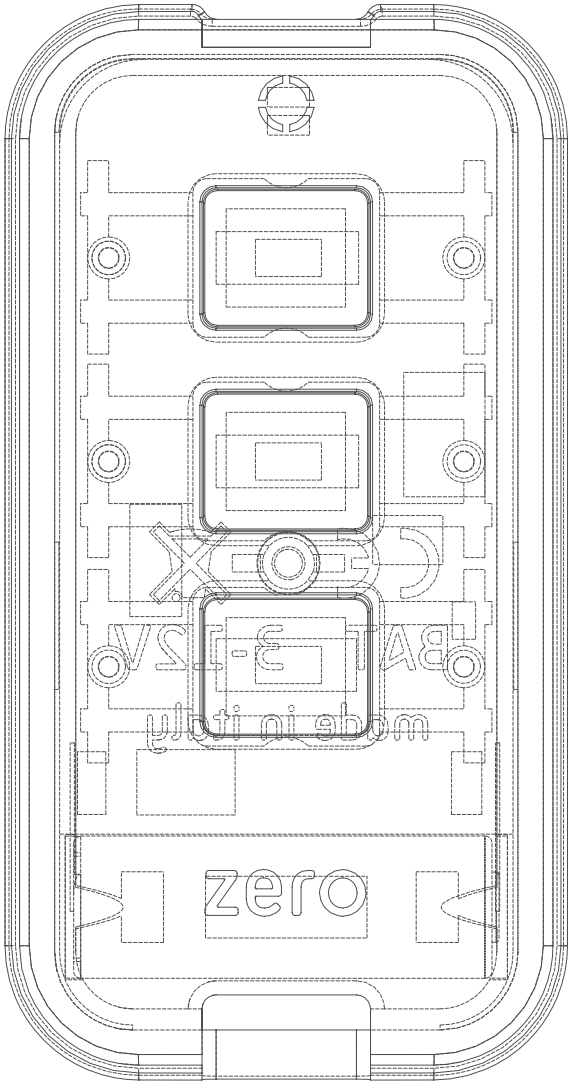

ELETTRONICA DI COMANDO

CANCELLI, PORTE DA GARAGE&PARCHEGGI

COMANDO

CENTRALI ESTERNE
scorrevole, basculante o barriera
230Vac

FUNZIONI PRINCIPALI

Regolazione parametri e logiche di funzionamento tramite trimmer e dip-switch
Ricevitore radio integrato 433,92 MHz 200 codici e 2 codifiche radio (rolling code|fisso)
Potenza 1500W
Morsettiere estraibile
Logica di funzionamento automatica e semiautomatica
Programmazione tempo di lavoro e di pausa
Ingressi finecorsa motore
Ingressi fotocellula in apertura-chiusura
Ingresso per bordo sensibile N.C. o 8K2
Uscita per elettro-serratura 12 Vac/dc
Regolazione elettronica della coppia motore con trimmer integrato
Regolazione antischiacciamento con trimmer integrato
Rallentamenti in apertura e chiusura

EXTERNAL CONTROL PANELS
sliding, overhead door or barrier | 230Vac

MAIN FUNCTIONS

Parameter and operation logics adjustment via trimmer and dip-switch
Built-in 433.92 MHz 64 codes and 2 codes radio receiver (rolling code, fix code)
Power 1500W
Removable terminal blocks
Programmable working and pause time adjustment
Automatic and semi automatic function logic
Motor limit switch inputs
Open, close and pedestrian inputs
Open-close photocell inputs
N.C. or 8K2 safety edge input
Output for 24 Vac/dc electric lock
Trimmer torque adjustment built in
Trimmer anti-crushing adjustment built in
Electronic decelerations both opening and closing

MODELLO | MODEL	
ZR.ZCOMV230	**Centrale per un motore scorrevole modello COMANDO 230Vac** Control unit for a sliding motor model COMANDO 230Vac
ZR.ZCOM2V230	**Centrale per un motore scorrevole modello COMANDO 230Vac potenza motore 2000W** Control unit for a sliding motor model COMANDO 230Vac motor power 2000W

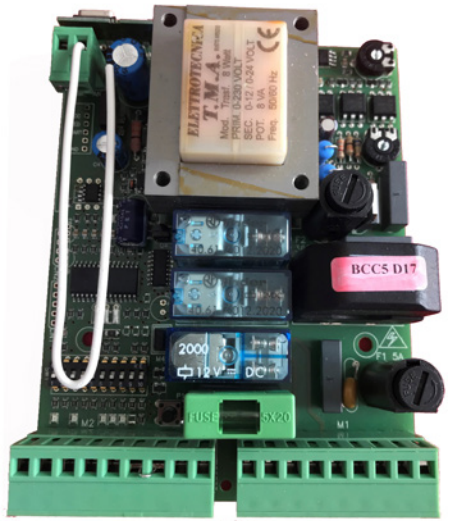

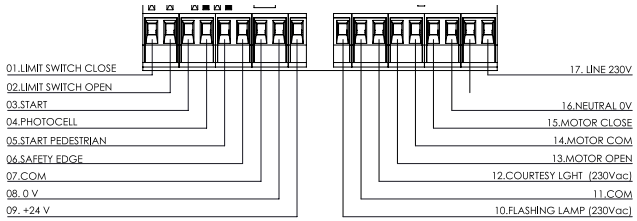

made in italy

CENTRALI ESTERNE
scorrevole, basculante o barriera
230Vac

COMANDO MINI

MODELLO | MODEL

ZR.ZCOMV230MINH	**Centrale per un motore scorrevole modello COMANDO MINI 230Vac con modulo forza** Control unit for a sliding motor model COMANDO MINI 230Vac with torque module adjustment
ZR.ZCOMV230MIN	**Centrale per un motore scorrevole modello COMANDO MINI 230Vac senza modulo forza** Control unit for a sliding motor model COMANDO MINI 230Vac without torque module adjustment

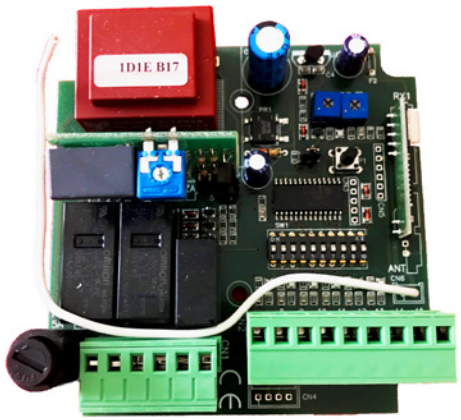

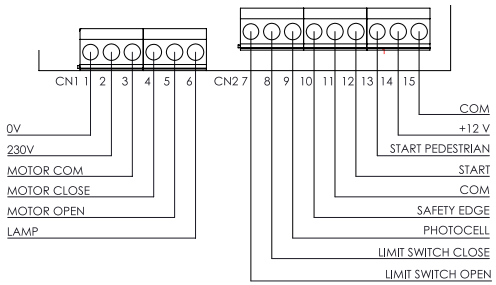

FUNZIONI PRINCIPALI

Regolazione parametri e logiche di funzionamento tramite trimmer e dip-switch
Ricevitore radio integrato 433,92 MHz 30 codici e 2 codifiche radio (rolling code|fisso)
Potenza 750W
Morsettiere saldata
Logica di funzionamento automatica e semiautomatica
Tempo di lavoro e tempo pausa gestiti con trimmer
Ingressi finecorsa motore
Ingressi fotocellula in apertura-chiusura
Ingresso per bordo sensibile N.C. o 8K2
Uscita per elettro-serratura 12 Vac/dc
Rallentamenti in apertura e chiusura

ACCESSORI

Regolazione elettronica della coppia motore con trimmer sul modulo estraibile

EXTERNAL CONTROL PANELS
sliding, overhead door or barrier| 230Vac

MAIN FUNCTIONS

Parameter and operation logics adjustment via trimmer and dip-switch
Built-in 433.92 MHz 64 codes and 2 codes radio receiver (rolling code, fix code)
Power 750W
Welded terminal blocks
Working and pause time trimmer adjustment
Automatic and semi automatic function logic
Motor limit switch inputs
Open, close and pedestrian inputs
Open-close photocell inputs
N.C. or 8K2 safety edge input
Output for 12 Vac/dc electric lock

ACCESSORIES
Trimmer torque adjustment on extractable module
Electronic decelerations both opening and closing

COMANDO MINI X

CENTRALI ESTERNE
scorrevole, basculante o barriera
230Vac

FUNZIONI PRINCIPALI

Regolazione parametri e logiche di funzionamento tramite trimmer e dip-switch
Ricevitore radio integrato 433,92 MHz 200 codici e 2 codifiche radio (rolling code|fisso)
Potenza 1500W
Morsettiere estraibile
Programmazione tempo di lavoro e di pausa
Ingressi finecorsa motore
Ingressi fotocellula in apertura-chiusura
Ingresso per bordo sensibile N.C. o 8K2
Uscita per elettro-serratura 12 Vac/dc
Rallentamenti in apertura e chiusura

ACCESSORI

Regolazione elettronica della coppia motore con trimmer sul modulo estraibile
Regolazione antischiacciamento con trimmer

EXTERNAL CONTROL PANELS
sliding, overhead door or barrier | 230Vac

MAIN FUNCTIONS

Parameter and operation logics adjustment via trimmer and dip-switch
Built-in 433.92 MHz 64 codes and 2 codes radio receiver (rolling code, fix code)
Power 1500W
Removable terminal blocks
Programmable working and pause time adjustment
Motor limit switch inputs
Open, close and pedestrian inputs
Open-close photocell inputs
N.C. or 8K2 safety edge input
Output for 24 Vac/dc electric lock
Electronic decelerations both opening and closing

ACCESSORIES

Trimmer torque adjustment on extractable module
Trimmer anti-crushing adjustment on extractable module

	MODELLO | MODEL
ZR.ZCOMV230MINFA	**Centrale per un motore scorrevole modello COMANDO MIN X 230Vac con modulo forza e antischiacciamento** Control unit for a sliding motor model COMANDO MINI X 230Vac with torque module and anti-crushing adjustment
ZR.ZCOMV230EKO	**Centrale per un motore scorrevole modello COMANDO MINI X 230Vac senza modulo forza e antischiacciamento** Control unit for a sliding motor model COMANDO MINI X 230Vac without torque module and anti-crushing adjustment

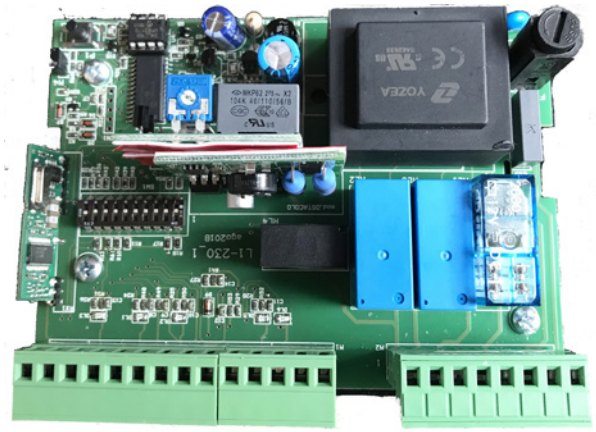

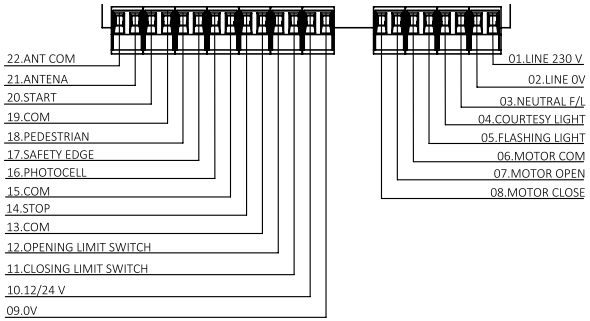

made in italy

COMANDO 24

CENTRALI ESTERNE
scorrevole, basculante o barriera
24Vac

MODELLO | MODEL

ZR.ZCOMV24	**Centrale per un motore scorrevole, basculante o barriera modello COMANDO24 24Vdc con modulo forza e antischiacciamento** Control unit for a sliding,overhead door or barrier motor model COMANDO24 24Vdc with torque module and anti-crushing adjustment

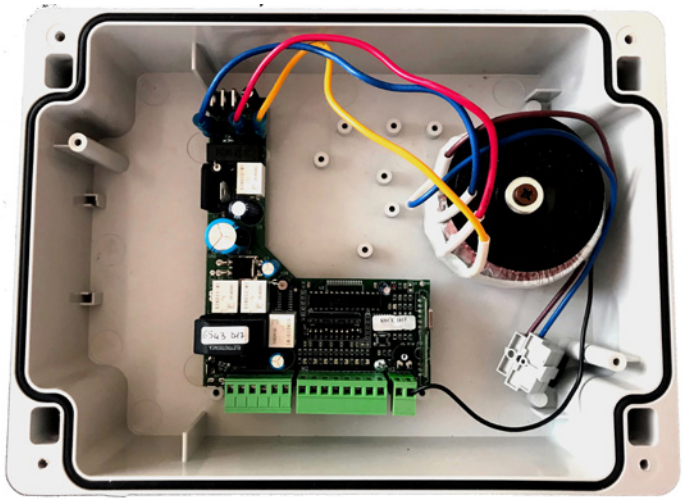

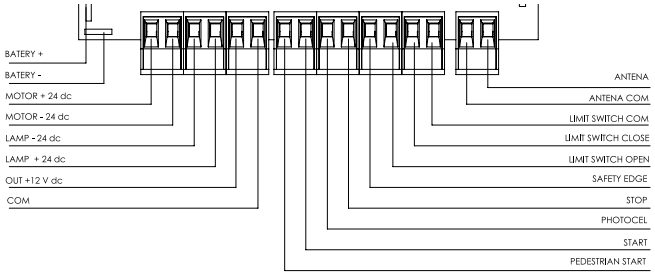

FUNZIONI PRINCIPALI

Regolazione parametri e logiche di funzionamento tramite trimmer e dip-switch
Ricevitore radio integrato 433,92 MHz 200 codici e 2 codifiche radio (rolling code|fisso)
Potenza 60W
Morsettiere estraibili
Logica di funzionamento automatica e semiautomatica
Tempo di lavoro e tempo pausa programmabili
Ingressi finecorsa motore
Ingressi fotocellula in apertura-chiusura
Ingresso per bordo sensibile N.C. o 8K2
Uscita per elettro-serratura 12 Vac/dc
Regolazione elettronica della coppia motore con trimmer integrato
Regolazione elettronica dell'antischiacciamneto con trimmer integrato
Rallentamenti in apertura e chiusura

EXTERNAL CONTROL PANELS
sliding, overhead door or barrier | 24Vdc

MAIN FUNCTIONS

Parameter and operation logics adjustment via trimmer and dip-switch
Built-in 433.92 MHz 64 codes and 2 codes radio receiver (rolling code, fix code)
Power 60W
Welded terminal blocks
Working and pause time trimmer adjustment
Automatic and semi automatic function logic
Motor limit switch inputs
Open, close and pedestrian inputs
Open-close photocell inputs
N.C. or 8K2 safety edge input
Output for 12 Vac/dc electric lock
Trimmer torque adjustment built in
Trimmer anti-crushing adjustment built in
Electronic decelerations both opening and closing

ANTA

CENTRALI ESTERNE
anta battente
230Vac

FUNZIONI PRINCIPALI

Regolazione parametri e logiche di funzionamento tramite trimmer e dip-switch
Ricevitore radio integrato 433,92 MHz 400 codici e 2 codifiche radio (rolling code|fisso)
Potenza 1500W
Morsettiere estraibile
Programmazione tempo di lavoro e di pausa
Ingressi fotocellula in apertura-chiusura
Ingresso per bordo sensibile N.C. o 8K2
Uscita per elettro-serratura 12 Vac/dc
Regolazione elettronica della coppia motore 5 livelli

EXTERNAL CONTROL PANELS
swing gate | 230Vac

MAIN FUNCTIONS

Parameter and operation logics adjustment via trimmer and dip-switch
Built-in 433.92 MHz 64 codes and 2 codes radio receiver (rolling code, fix code)
Power 1500W
Removable terminal blocks
Programmable working and pause time adjustment
Open, close and pedestrian inputs
Open-close photocell inputs
N.C. or 8K2 safety edge input
Output for 24 Vac/dc electric lock
Torque adjustment 5 levels

MODELLO | MODEL

ZR.ZANTV230	**Centrale per due motori per cancelli battenti modello ANTA 230Vac** Control unit for swing gates model ANTA 230Vac

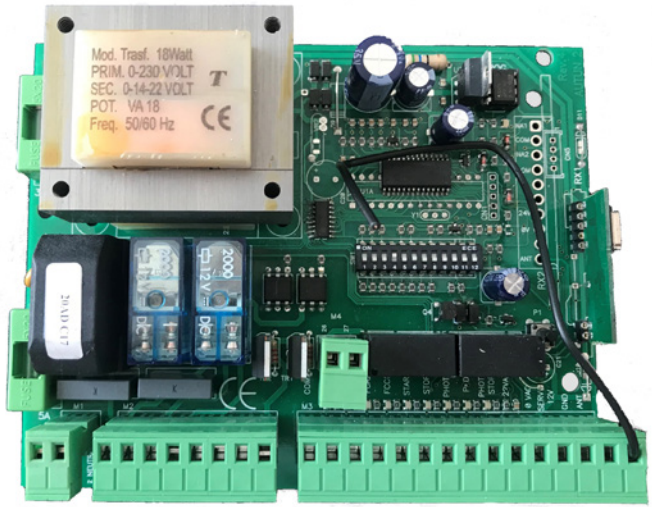

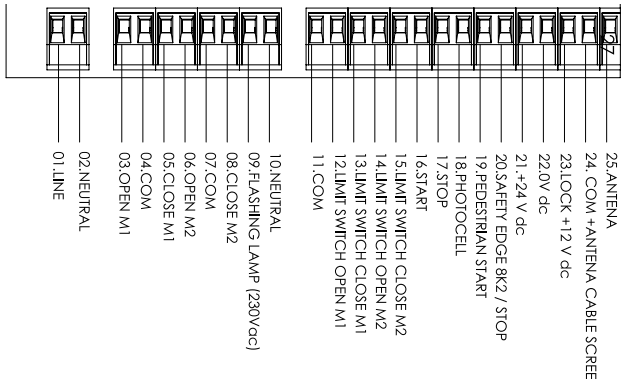

made in italy

CENTRALI ESTERNE
anta battente
24Vac

ANTA 24

MODELLO | MODEL

ZR.ZANTV24RAL	**Centrale per due motori per cancelli battenti modello ANTA 24Vdc** Control unit for swing gates model ANTA 24Vdc

FUNZIONI PRINCIPALI

Regolazione parametri e logiche di funzionamen totramite trimmer e dip-switch
Ricevitore radio integrato 433,92 MHz 400 codici e 2 codifiche radio (rolling code|fisso)
Potenza 2x50W
Morsettiere estraibili
Logica di funzionamento automatica e semiautomatica
Tempo di lavoro e tempo pausa programmabili
Ingressi fotocellula in apertura-chiusura
Ingresso per bordo sensibile N.C. o 8K2
Uscita per elettro-serratura 12 Vac/dc
Regolazione elettronica della coppia motore con trimmer integrato
Regolazione elettronica dell'antischiacciamneto con trimmer integrato
Rallentamenti in apertura e chiusura

EXTERNAL CONTROL PANELS
swing gate | 24Vdc

MAIN FUNCTIONS

Parameter and operation logics adjustment via trimmer and dip-switch
Built-in 433.92 MHz 64 codes and 2 codes radio receiver (rolling code, fix code)
Power 60W
Welded terminal blocks
Working and pause time trimmer adjustment
Automatic and semi automatic function logic
Open, close and pedestrian inputs
Open-close photocell inputs
N.C. or 8K2 safety edge input
Output for 12 Vac/dc electric lock
Trimmer torque adjustment built in
Trimmer anti-crushing adjustment built in
Electronic decelerations both opening and closing

PORTA

CENTRALI ESTERNE
serrande
230Vac

FUNZIONI PRINCIPALI

Regolazione parametri e logiche di funzionamento tramite trimmer e dip-switch
Ricevitore radio integrato 433,92 MHz 48 codici e 2 codifiche radio (rolling code|fisso)
Potenza 1350W
Morsettiere estraibile
Programmazione tempo di lavoro e di pausa
Ingressi fotocellula in apertura-chiusura
Ingresso per bordo sensibile N.C. o 8K2
Uscita per 12 Vac/dc

EXTERNAL CONTROL PANELS
rolling shutters | 230Vac

MAIN FUNCTIONS

Parameter and operation logics adjustment via trimmer and dip-switch
Built-in 433.92 MHz 64 codes and 2 codes radio receiver (rolling code, fix code)
Power 1350W
Removable terminal blocks
Programmable working and pause time adjustment
Open-close photocell inputs
N.C. or 8K2 safety edge input
Output for 12 Vac/dc

MODELLO | MODEL

ZR.ZPORTA.Z.V230	**Centrale per motore di serranda** Control unit for rolling shutter

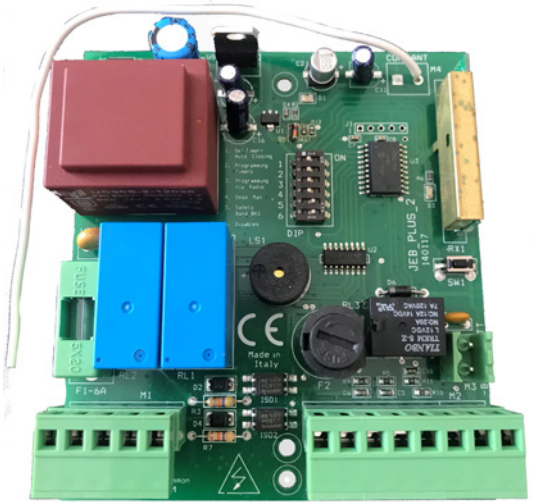

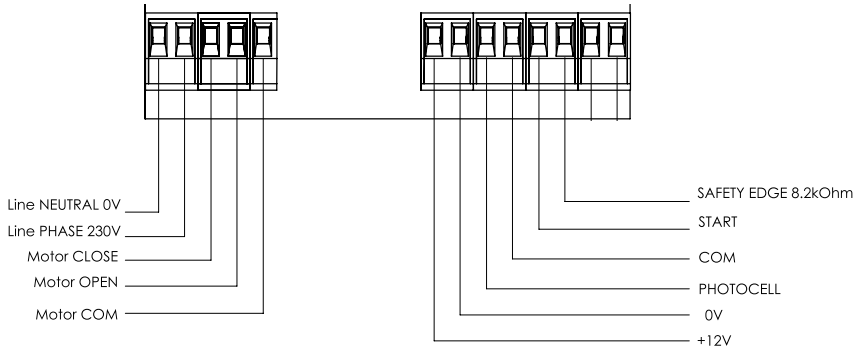

made in italy

CENTRALI ESTERNE
serrande
230Vac

PORTA SB

MODELLO | MODEL

ZR.ZPORTASBV230	**Centrale per motore di serranda con sblocco da telecomando, batteria inclusa** Control unit for rolling shutter and transmitter brake release, battery pack included

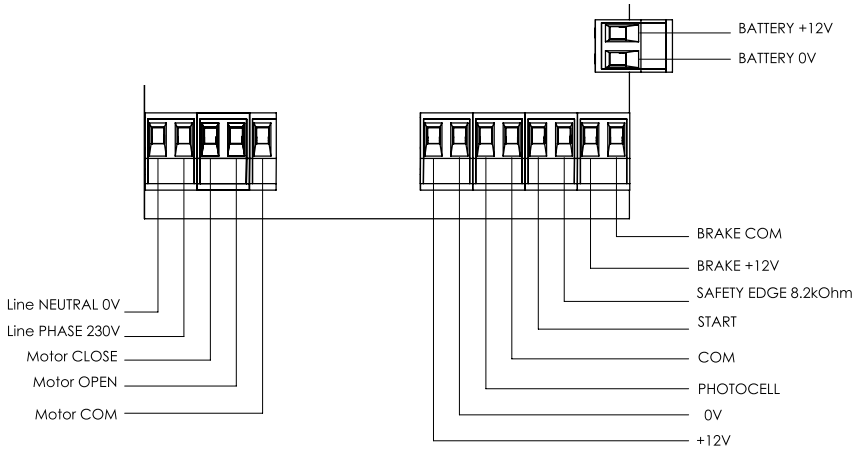

FUNZIONI PRINCIPALI

Regolazione parametri e logiche di funzionamento tramite trimmer e dip-switch
Ricevitore radio integrato 433,92 MHz 48 codici e 2 codifiche radio (rolling code|fisso)
Potenza 1350W
Morsettiere estraibile
Programmazione tempo di lavoro e di pausa
Ingressi fotocellula in apertura-chiusura
Ingresso per bordo sensibile N.C. o 8K2
Uscita per 12 Vac/dc
Sblocco elettro-freno da telecomando con batteria

EXTERNAL CONTROL PANELS
rolling shutters | 230Vac

MAIN FUNCTIONS

Parameter and operation logics adjustment via trimmer and dip-switch
Built-in 433.92 MHz 64 codes and 2 codes radio receiver (rolling code, fix code)
Power 1350W
Removable terminal blocks
Programmable working and pause time adjustment
Open-close photocell inputs
N.C. or 8K2 safety edge input
Output for 12 Vac/dc
Brake release by transmitter with battery pack

FOTOCELLULE

ACCESSORI
ACCESSORIES

FOTO

Fotocellule di sicurezza a parete, portata fino a 25 m.
Alimentazione 12-24vdc.

FOTO

Wall-mounted encoding photocells, range of up to 25 m.
Supply 12-24vdc.

ZR.ZFOTO	**Fotocellula stretta portata 25 m** Slim photocells range 25 m

FOTO IN

Fotocellule di sicurezza a incasso, portata fino a 25 m.
Alimentazione 12-24vdc.

FOTO IN

Embed modulated IR coded photocells. Nominal range of 25 m Max.
Supply 12-24vdc.

ZR.ZFOTOIN	**Fotocellula da incasso portata 25 m** Embed photocells range 25 m

MODELLO | MODEL

FOTO

MODELLO | MODEL

FOTO IN

FOTOCELLULE

MODELLO | MODEL

FOTO BAT

FOTO BAT

Fotocellule di sicurezza orientabili a 180° con trasmittente alimentato a batteria, portata fino a 20 m. Alimentazione 12-24vdc.

FOTOBAT

Modulated IR outdoor coded photocells, with transmitter battery operated, 180° rotation and nominal range of 20 m. Supply 12-24vdc.

ZR.ZFOTOBAT	**Fotocellula a batteria con rotazione a 180 °** Photocells with battery and 180° orienting

MODELLO | MODEL

FOTO 180

FOTO 180

Fotocellule di sicurezza orientabili a 180°, portata fino a 20 m. Alimentazione 12-24vdc.

FOTO 180

Modulate IR outdoor coded photocells, 180° rotation and nominal range of 20 m. Supply 12-24vdc..

ZR.ZFOTO180	**Fotocellula a 180° portata 20 m** Photocells 180° range 20 m

FOTOCELLULE

ACCESSORI
ACCESSORIES

FOTO RIF

Fotocellule di sicurezza riflettente, portata fino a 12 m.
Alimentazione 12-24vdc.

FOTO

Wall-mounted mirror photocells, range of up to 12 m.
Supply 12-24vdc.

ZR.ZFOTO	**Fotocellula RIFLETTENTE portata 12 m** MIRROR photocells range 12 m

FOTO MINI

Fotocellule di sicurezza MINI, portata fino a 20 m.
Alimentazione 12-24vdc. Minime dimensioni d'ingombro 7x2x2 cm

FOTO IN

Embed modulated MINIphotocells. Nominal range of 20 m Max.
Supply 12-24vdc. Small size 7x2x2 cm

ZR.ZFOTOIN	**Fotocellula MINI portata 20 m** Embed MINI photocells range 20 m

MODELLO | MODEL

FOTO RIF

MODELLO | MODEL

FOTO MINI

LAMPEGGIANTI

MODELLO | MODEL

LUCE

LUCE

Lampeggiante universale con scheda LED lampeggiante o lampadina (24-230V) senza lampeggiante. Installazione ideale per i cancelli.

LUCE

Universal flashing lamp with flashing LED board or bulb (24-230V) lamp without flashing board. Gates installation.

ZR.ZLUCE	**Lampeggiante ZERO** Flashing light ZERO

MODELLO | MODEL

LUCE 02

LUCE 03

Lampeggiante universale con scheda LED lampeggiante (24-230V). Installazione ideale per i garage. Versione a batteria con la rilevazione del movimento della serranda.

LUCE 03

Universal flashing lamp with LED lamp and flashing board. Garage doors installation. Battery supplied version, no wire connection, on door installation with movement detection.

ZR.ZLUCE02	**Lampeggiante 03** Flashing light 03
ZR.ZLUCE02B	**Lampeggiante 03 batteria** Flashing light 02 battery

RICEVENTI

ACCESSORI
ACCESSORIES

RICEVENTE IN

Ricevitore 433MHz universale a due canali, trasmettitori comuni compatibili. Modalità di lavoro monostabile. Installazione interna. Alimentazione 12-24vdc. Memoria 500 codici.

RECEIVER IN

Two channels universal 433Mhz receiver, compatible common transmitters. Monostable working mode. Indoor installation. Supply 12-24vdc. Store 500 codes.

ZR.ZRX2433IN	**Modullo ricevente da interno** Receiver for indoor installation

RICEVENTE OUT

Ricevitore 433MHz universale a due canali, trasmettitori comuni compatibili. Modalità di lavoro monostabile. Installazione interna. Alimentazione 12-24vdc. Memoria 500 codici.

RECEIVER OUT

Two channels universal 433Mhz receiver, compatible common transmitters. Monostable working mode. Indoor installation. Supply 12-24vdc. Store 500 codes.
.

ZR.ZRX2433OUT	**Modullo ricevente da esterno** Receiver for outdoor installation

MODELLO | MODEL

RECEIVER IN

MODELLO | MODEL

RECEIVER OUT

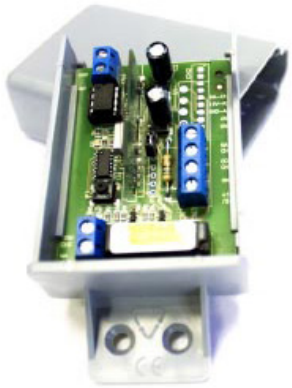

RICEVENTI

MODELLO | MODEL

TEMPO

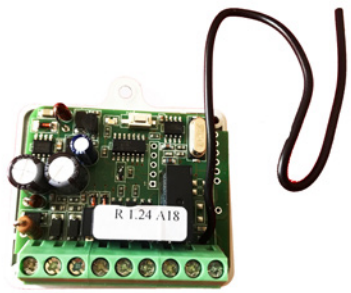

RICEVENTE TEMPO

Ricevitore a due canali. contatti NC e NO. Diverse funzioni selezionabili per ogni canale: monostabile, bistabile, 3 secondi o 6 secondi. temporizzato, passo - passo e momentaneo.

RECEIVER TEMPO

Two channel outdoor 433Mhz receiver. NC and NO contacts. Different selectable functions for each channel: monostable, bistable, 3sec. or 6sec. temporized, step by step and momentary.

ZR.ZRX2433T	**Ricevente da interno con contatti NC e NO** Indoor receiver, NC and NO connections

MODELLO | MODEL

EDGE RADIO

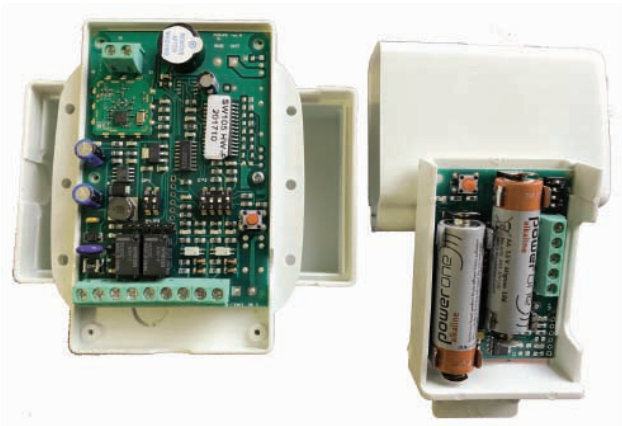

EDGE RADIO

Il sistema è costituito da un dispositivo trasmettitore collegato al bordo di sicurezza e una ricevente collegata al pannello di controllo della porta. Le comunicazioni sono stabilite via radio a due vie, frequenza 433 MHz tra il trasmettitore e il ricevitore.

EDGE RADIO

The system is made up of transmitter device that is connected to the safety edge and receiver equipment that is connected to the door's control panel. Communications are established by 433MHz two-way radio between the transmitter and the receiver

ZR.ZR.ZRADIOTX|RX	**Sistema radio per le coste di sicurezza** Radio sistem for safety efges

TRASMITTENTI

ACCESSORI
ACCESSORIES

SISTEMA PROXY

Sistema di lettura e gestione di prossimità PROXY per l'apertura di automatismi domestici e professionali attraverso dispositivi transponder tag o tessere
L'apertura dell'automatismo avviene attraverso l'avvicinamento del transponder al lettore che dialoga con il ricevitore.

Frequenza 13,56 MHz standardizzata
250 tessere o tag inseribili
Distanza di lettura 2-5 cm
2 canali di uscita a relè programmabili
Possibilità di comandare con una tessera una delle due uscite a relè o diversamente entrambe con un singolo o doppio passaggio della tessera o tag stesso.

PROXY SYSTEM

PROXY SYSTEM, the new proximity scanning and management system for opening residential and professional automations by means of transponder tags or cards.
The automation is opened when the transponder approaches the scanner which, dialogue with the receiver, gives the command to open the gate, the door, or any controlled device.

The system operate with a frequency of 13.56 MHz, standardised all over the world
250 cards or tags storable
Reading distance 2-5 cm
2 programmable relay output channels
Possibility to control one of the two relay outputs with a card, or both outputs with a single or double passage of the card or tag

ZR.ZPROXY	**PROXY system**
ZR.ZPROXYTAG	**Proxy TAG**
ZR.ZPROXYCARD	**Proxy CARD**

MODELLO | MODEL

PROXY

made in italy

TRASMITTENTI

MODELLO | MODEL

DIGIT

DIGIT

Tastiera RADIO 433MHz, senza fili, con 12 tasti e 2 canali da utilizzare in combinazione con il ricevitore.

DIGIT

Digital RADIO 433MHz wireless switch with 12 keys and 2 channels to be used in conjunction with the receiver.

ZR.ZDIGIT433W	**Tastiera radio** Radio key pad

MODELLO | MODEL

DITO

DITO

Telecomando rolling code a 4 canali, frequenza 433.92 MHz

DITO

Rolling code transmitter available with 4 channels, with 433.92 MHz frequency

ZR.ZAUTO3CH433	**Telecomando 4 canali** Transmitter 4 channels

TRASMITTENTI

ACCESSORI
ACCESSORIES

MANO

Trasmettitore a codice programmabile 3 canali con codifica dip-switch o rolling code ad autoapprendimento. Disponibile anche in versione duplicatore.
Frequenza di funzionamento 433,92 MHz

MANO

Programmable code transmitter available with 3 channels with dip-switches and rolling code. Available cloner version.
Operating frequency 433.92 MHz

MODELLO | MODEL	
ZR.ZMANO433C	**Mano telecomando 3 canali multi duplicatore di codice fisso** Mano TX 3 channels fix codes multi copier
ZMANO433T	**Mano telecomando 3 canali configurazione SU-STOP-GIU'** Mano TX 3 channels UP-STOP-DOWN button configuration
ZMANO433D	**Mano telecomando 3 canali DIP codice fisso** Mano TX 3 channels DIP FIX CODE
ZR.ZMANO433R	**Mano telecomando 3 canali ROLLING CODE HCS** Mano TX 3 channels ROLLIN CODE HCS

MANO

SELETTORI

MODELLO | MODEL

KEY

WALL KEY

Selettore a chiave da incasso in alluminio.

HARD KEY

Alluminium key selector wall buld.

ZR.KEY02	**Selettore d incasso** Wall build key selctor

MODELLO | MODEL

SBLOCCO

SBLOCCO

Selettore con sblocco in alluminio per serrande.

SBLOCCO

Key selector with unlock for rolling shutter.

ZR.UNLOCK10	**Telecomando 4 canali** Transmitter 4 channels

SELETTORI

ACCESSORI
ACCESSORIES

LEVA

Sblocco a leva con pulsante per serranda.

LEVA

Rolling shutter release lever with start botton.

ZR.LEVA	**Sblocco per serranda con pulsante** Unlock lever with start button

SELETTORE

Selettore in plastica

SELETTORE

PLASTIC KEY SELECTOR.

ZR.KEY01	**Selettore** Selector

MODELLO | MODEL

LEVA

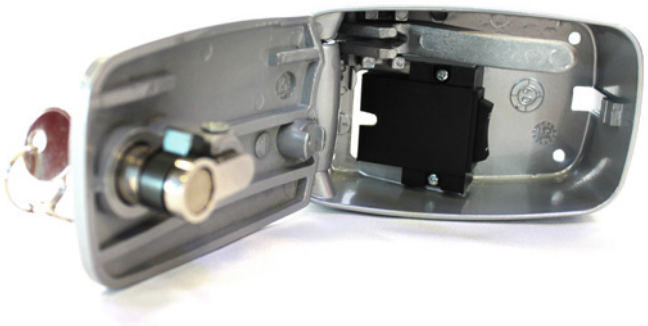

MODELLO | MODEL

KEY

MODELLO | MODEL

LOOP

LOOP
Spira magnetica 1/2 canali

HARD KEY

2 channel magneti loop detector

ZR.LOOP	**Spira magnetica** Magnetic loop

MODELLO | MODEL

COSTA

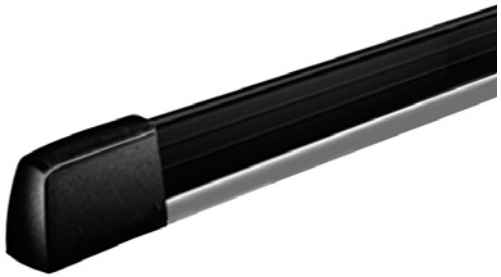

COSTA

Costa sensitiva 8.2KOhm

COSTA

Safety edge 8.2KOhm

ZR.COSTA1	**Costa lunghezza 1.5 m** Safety edge 1.5 m
ZR.COSTA2	**Costa lunghezza 1.7 m** Safety edge 1.7 m
ZR.COSTA3	**Costa lunghezza 2 m** Safety edge 2 m

zero
HOME AUTOMATION

made in italy

CAT218TENDE.REV1

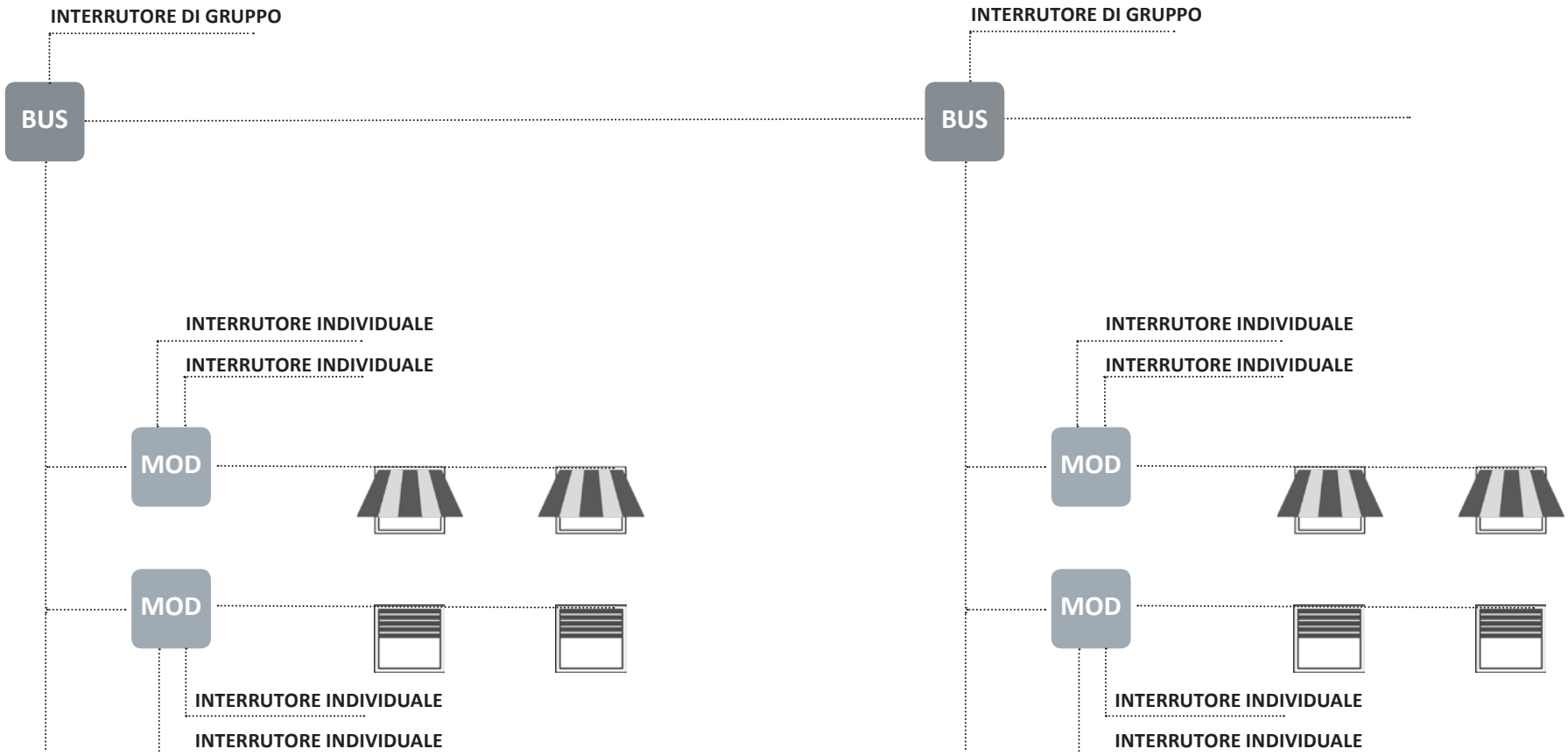

AUTOMAZIONI DI TENDE, TAPPARELLE E FINESTRE

Come calcolare il carico massimo applicabile ad un motore tubolare

La seguente formula ci consente di calcolare il carico, ovvero il peso massimo applicabile ad un motore tubolare di cui si conosce il momento meccanico (torque) espresso in N m.

Carico applicabile = momento meccanico N m / (leva di sollevamento m x 9.81 N) dove:

- il momento meccanico (torque) espresso in N m e visibile nella targhetta del motore, è la forza torcente di cui il motore dispone.
- la leva di sollevamento è il raggio del tubo nel quale il motore è inserito; a questo bisognerebbe sommare poi la metà dello spessore della tapparella.
- 9.81 coefficiente fisso per trasformare i Newton in Kg.

Esempio:
- forza motore = 20 N m
- diametro tubo = 60 mm = 0.06 m

Calcolare il carico massimo in Kg applicabile trascurando, per semplicità, lo spessore della tapparella o tessuto:
carico applicabile = 20 / (0.03m x 9.81) = 67.96 Kg

Questo risultato è da considerarsi teorico in quanto bisogna considerare altri fattori che vanno ad influire sul peso
a carico del motore come attriti, sporcizia che si accumula, irrigidimento della struttura ed aumento del diametro
di avvolgimento. Consigliamo quindi di togliere un 50% al risultato della formula, ad esempio:

carico applicabile = 20 / (0.03m x 9.81) = 67.96 Kg – 50% = 33.97 Kg

Il carico massimo applicabile da noi consigliato quindi con un motore da 30 N m ed un tubo di diametro 60 mm è di 34 Kg.

Come calcolare il peso della tapparella

Per calcolare il peso della tapparella che si vuole motorizzare basta semplicemente determinarne la sua superficie
(Area) e moltiplicarla per il peso al m2 del materiale di cui è fatta. Facciamo un esempio.

Se abbiamo una tapparella in PVC larga 70 cm e alta 120 cm il suo peso sarà così calcolato:

superficie = 0.7 m x 1.20 m = 0.84 m2
peso al m2 del PVC = 5 Kg
superficie x peso al m2 = 0.87 x 5 = 4.2 Kg = peso complessivo della tapparella

Nella tabella sono riportati i valori del peso al m2 dei materiali più comuni utilizzati nella costruzione di tapparelle.

PVC	5 kg
PVC RINFORZATO	6.5 kg
ALUMINIO	4.5 kg

ACCIAIO	10 kg
ACCIAIO BLINDATO	16 kg
LEGNO	10 kg

How to calculate the maximum load to a tubular motor

The following formula allows us to calculate the load, or the maximum weight applicable to a tubular motor with
known mechanical momentum (torque) expressed in N m.

Applicable load = mechanic momentum N m/ (lifting lever m x 9,81 N), where:

- mechanical motion (torque) expressed in N m is visible on the nameplate of the motor, torque is the force with which the motor has.
- the lifting lever is the radius of the tube into which is inserted the motor, to this we must add half the thickness of the shutter.
- 9.81 is the fixed coefficient to transform Newton in Kilograms.

Example:
- Motor Power = 20 N m
- Tube Diameter = 60 mm = 0,06 m

Calculation of the maximum load in kilograms neglecting for simplicity the thickness of the shutter or of the tissue:
applicable load = 20/ (0,03 m x 9,81) = 67,96 Kg.

This result is considered to be theoretical since there are other factors that influence the weight load of the motor,
such as friction, dirt that accumulates, stiffening of the structure and increase in the winding diameter.
It is therefore recommended to remove 50% to the result of the formula, for example:

Applicable load = 20 / (0,03 m x 9,81) = 67,96 Kk – 50% = 33.97 Kg

The maximum load recommended by us with an motor of 30 N m and a tube diameter of 60 mm is 51 Kg.

How to calculate the weight of the shutter

To calculate the weight of the shutter that we need to motorize simply determine the Area and multiply it by the
weight per square meter of the material it is made of. Let’s take an example.

If we have a PVC shutter 90 cm wide and 110 cm high the weight will be calculated as follows:

Area (surface) = 0.7 m x 1.20 m = 0.84 m2
Weight per square meter of PVC = 5 Kg
Area (surface) x weight per square meter = 0.84 x 5 = 4.2 Kg = Total weight of the shutter

The chart shows the values of the weight per square meter of the most common materials used in the manufacture of shutters.

PVC	5 kg
HARD PVC	6.5 kg
ALUMINIUM	4.5 kg

STEEL	10 kg
ARMOX STEEL	16 kg
WOOD	10 kg

Diametro tubo Tube diametar (mm)	Coppia motore | Motor torque (Nm)							
	10	15	20	30	40	50	80	120
40	25	38	51	76	102	127	204	306
50	20	31	41	61	82	102	163	245
60	17	25	34	51	68	85	136	204
70	15	22	29	44	58	73	116	175
80	13	19	25	38	51	64	102	153
90	11	17	23	34	45	57	91	136
100	10	15	20	31	41	51	82	122
120	8	13	17	25	34	42	68	102

Nella seguente tabella è riportato il massimo peso applicabile in base al rapporto potenza motore / diametro del tubo utilizzato.

The following data sheet shows the values in N m to use according to the ratio power / diameter

BRACCI | ARMS		Sporgenza TENDA | AWNING Projetion (m)							
			1.5	2	2.5	3	3.5	4	4.5
TUBE 70 mm		2	20 Nm	30 Nm	30 Nm	40 Nm	40 Nm	50 Nm	-
		4	30 Nm	40 Nm	40 Nm	40 Nm	50 Nm	45 Nm	-
		6	40 Nm	50 Nm	50 Nm	50 Nm	80 Nm	100 Nm	-
TUBE 78 mm		2	30 Nm	40 Nm	40 Nm	40 Nm	50 Nm	50 Nm	80 Nm
		4	40 Nm	40 Nm	50 Nm	80 Nm	80 Nm	80 Nm	100 Nm
		6	40 Nm	50 Nm	80 Nm	80 Nm	100 Nm	120 Nm	120 Nm
TUBE 85 m		2	50 Nm	50 Nm	80 Nm	80 Nm	100 Nm	100 Nm	120 Nm
		4	50 Nm	80 Nm	80 Nm	100 Nm	100 Nm	100 Nm	120 Nm
		6	80 Nm	80 Nm	100 Nm	120 Nm	120 Nm	120 Nm	-

Scelta del motore per tenda a bracci

Awning's motor selection

D35

MOTORI TUBOLRI

TENDE | TAPPARELE
230Vac

ZERO COMPABILITA' | COMPATIBILITY

SOLE | DOMO | VENTO | OMBRA | MANO | TELO

Motoriduttore Tubolare ø 35 con finecorsa meccanico

Motore TUB con interruttore cablato e finecorsa meccanico. Due diverse potenze e velocità per la sua applicazione in tende e tapparelle.

Dati tecnici di base:

- Facile installazione
- Fine corsa meccanica con regolazione progressiva tramite "asta".
- Testa con foro Centralee Ø 12mm per il montaggio nel cassetto monoblocco.
- Cavo di collegamento lungo 2 m.
- Per assali Ø 40, 43, 50, 56, 60, 70 e 78mm
- Compatibile con una vasta gamma di automazione e automazione ZERO.

Tubular motor ø 35 with mechanic endstroke

TUB motor with wired manual switch and mechanical limit switch.

Two different powers and speeds for its application in roller shutters and blinds.

Basic technical data:

- Easy installation
- Mechanical limit switch regulation with progressive adjustment by "rod".
- Head with Ø 12mm central hole for assembling in monoblock system.
- 2m long connection wire.
- For shaft Ø 40, 43, 50, 56, 60, 70, and 78mm
- Compatible with a wide range of control units and ZERO home automation.

COD	Nm	RPM	T max (min)	P (W)	A (mm)
ZR.TUB06	6	28	4	121	536
ZR.TUB10	10	17	4	121	536

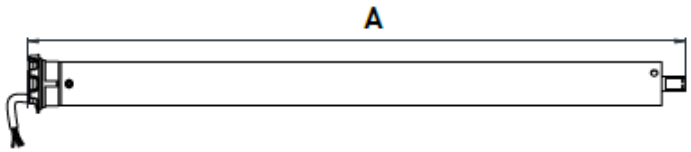

MOTORI TUBOLRI RADIO

TENDE | TAPPARELE
230Vac

D35

ZERO COMPABILITA' | COMPATIBILITY

SOLE | DOMO | VENTO | OMBRA | MANO | TELO

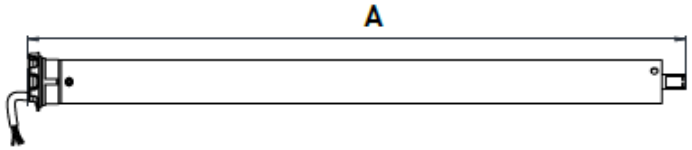

Motore tubolare ø 35 con finecorsa meccanico e ricevitore radio incorporato
Motore TUB con ricevitore radio integrato e finecorsa elettronico Due potenze e velocità per la sua applicazione in tende e tapparelle.
Dati tecnici di base:

- Facile installazione e programmazione
- Fine corsa meccanica con regolazione progressiva tramite "asta".
- Testa con foro Centralee Ø 12mm per il montaggio nel cassetto monoblocco.
- Cavo di collegamento lungo 2 m
- Per assali Ø 40, 43, 50, 56, 60, 70 e 78mm
- Compatibile con l'interna gamma ZERO di telecomandi, automazioni e automazione domestica ZERO.

Tubular motor ø 35 with mechanical endstroke and built-in receiver
TUB10R motor with built-in radio receiver and electronic limit switch for regulation from the emitter. Two powers and speeds for its application in blinds and roller shutters.
Basic technical data:

- Easy installation and programming
- Mechanical limit switch regulation with progressive adjustment by "rod".
- Head with Ø 12mm central hole for assembling in monoblock system.
- 2m long connection wire.
- For shaft Ø 40, 43, 50, 56, 60, 70 and 78mm
- Compatible with the entire range of ZERO emitters, control units and home domotics by ZERO.

COD	Nm	RPM	T max (min)	P (W)	A (mm)
ZR.TUB06R	6	28	4	115	585
ZR.TUB10R	10	17	4	115	589

D35

MOTORI TUBOLRI ELETTRONICI

TENDE | TAPPARELE
230Vac

ZERO COMPABILITA' | COMPATIBILITY

SOLE | DOMO | VENTO | OMBRA | MANO | TELO

Motore tubolare ø 35 con finecorsa elettronico e ricevitore radio incorporato
Motore TUBE con ricevitore radio integrato e finecorsa elettronico Due potenze e velocità per la sua applicazione in tende e tapparelle.
Dati tecnici di base:

- Facile installazione e programmazione
- Regolazione dei finecorsa direttamente dal telecomando
- 5 Interruttori di finecorsa intermedi del ricevitore interno 433,92 Mhz5.
- Testa con foro Centralee Ø 12mm per il montaggio nel cassetto monoblocco.
- Cavo di collegamento lungo 2 m
- Per assali Ø 40, 43, 50, 56, 60, 70 e 78mm
- Compatibile con l'interna gamma ZERO di telecomandi, automazioni e automazione domestica ZERO.

Tubular motor ø 35 with electronic endstroke and built-in receiver
TUBE motor with built-in radio receiver and electronic limit switch for regulation from the emitter. Two powers and speeds for its application in blinds and roller shutters.
Basic technical data:

- Easy installation and programming
- Limit switch regulation from the emitter.
- Built-in radio receiver 433.92 Mhz
- 5 intermediate limit switches
- Head with Ø 12mm central hole for assembling in monoblock system.
- 2m long connection wire.
- For shaft Ø 40, 43, 50, 56, 60, 70 and 78mm
- Compatible with the entire range of ZERO emitters, control units and home domotics by ZERO.

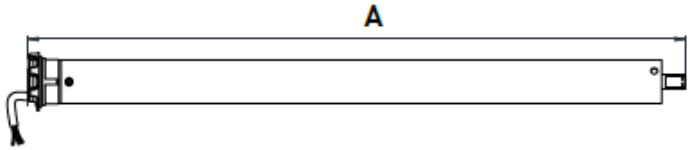

COD	Nm	RPM	T max (min)	P (W)	A (mm)
ZR.TUB06E	6	28	4	115	490
ZR.TUB10E	10	17	4	115	490

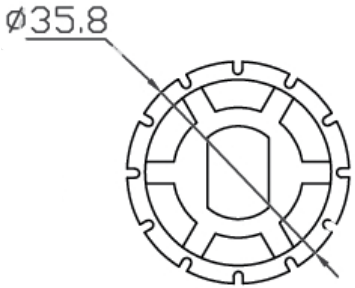

D35.01

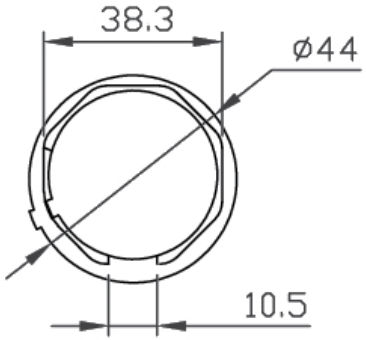

D35.02

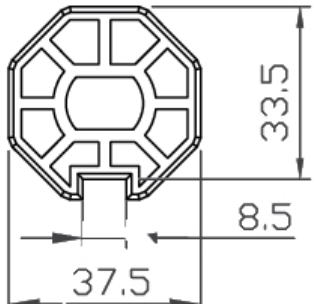

D35.02.01

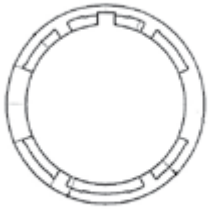

D35.03

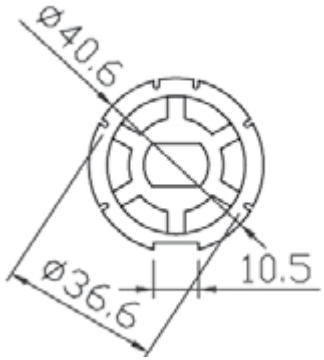

D35.03.01

D45

MOTORI TUBOLRI

TENDE | TAPPARELE
230Vac

ZERO COMPABILITA' | COMPATIBILITY

SOLE | DOMO | VENTO | OMBRA | MANO | TELO

Motoriduttore Tubolare ø 45 con finecorsa meccanico
Motore TUB con interruttore cablato e finecorsa meccanico. Due diverse potenze e velocità per la sua applicazione in tende e tapparelle.
Dati tecnici di base:

- Facile installazione
- Fine corsa meccanica con regolazione progressiva tramite "asta".
- Testa con foro Centralee Ø 12mm per il montaggio nel cassetto monoblocco.
- Cavo di collegamento lungo 2 m.
- Per assali Ø 50, 56, 60, 70 e 78mm
- Compatibile con una vasta gamma di automazione e automazione ZERO.

Tubular motor ø 45 with mechanic endstroke
TUB motor with wired manual switch and mechanical limit switch.
Two different powers and speeds for its application in roller shutters and blinds.
Basic technical data:

- Easy installation
- Mechanical limit switch regulation with progressive adjustment by "rod".
- Head with Ø 12mm central hole for assembling in monoblock system.
- 2m long connection wire.
- For shaft Ø 50, 56, 60, 70, and 78mm
- Compatible with a wide range of control units and ZERO home automation.

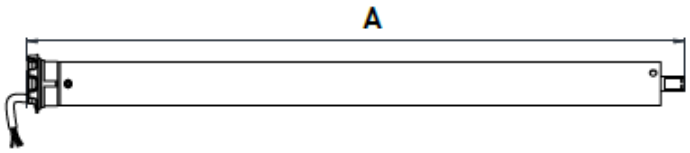

COD	Nm	RPM	T max (min)	P (W)	A (mm)
ZR.TUB10	10	26	4	145	503
ZR.TUB20	20	17	4	145	488
ZR.TUB30	30	17	4	191	545
ZR.TUB50	50	12	4	205	550

MOTORI TUBOLRI RADIO

TENDE | TAPPARELE

230Vac

D45

ZERO COMPABILITA' | COMPATIBILITY

SOLE | DOMO | VENTO | OMBRA | MANO | TELO

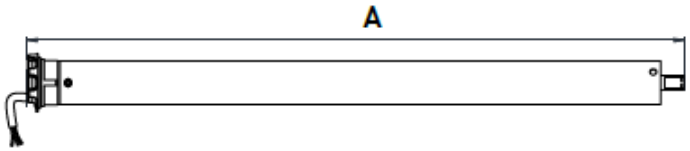

Motore tubolare ø 45 con finecorsa meccanico e ricevitore radio incorporato
Motore TUBR con ricevitore radio integrato e finecorsa elettronico Due potenze e velocità per la sua applicazione in tende e tapparelle.
Dati tecnici di base:

- Facile installazione e programmazione
- Fine corsa meccanica con regolazione progressiva tramite "asta".
- Testa con foro Centralee Ø 12mm per il montaggio nel cassetto monoblocco.
- Cavo di collegamento lungo 2 m
- Per assali Ø 50, 56, 60, 70 e 78mm
- Compatibile con l'interna gamma ZERO di telecomandi, automazioni e automazione domestica ZERO.

Tubular motor ø 45 with mechanical endstroke and built-in receiver
TUBR motor with built-in radio receiver and mechanical limit switch for regulation from the emitter. Two powers and speeds for its application in blinds and roller shutters.
Basic technical data:

- Easy installation and programming
- Mechanical limit switch regulation with progressive adjustment by "rod".
- Head with Ø 12mm central hole for assembling in monoblock system.
- 2m long connection wire.
- For shaft Ø 50, 56, 60, 70 and 78mm
- Compatible with the entire range of ZERO emitters, control units and home domotics by ZERO.

COD	Nm	RPM	T max (min)	P (W)	A (mm)
ZR.TUB20R	20	15	4	135	629
ZR.TUB30R	30	15	4	190	672
ZR.TUB50R	50	12	4	250	706

D45

MOTORI TUBOLRI ELETTRONICI

TENDE | TAPPARELE
230Vac

ZERO COMPABILITA' | COMPATIBILITY

SOLE | DOMO | VENTO | OMBRA | MANO | TELO

Motore tubolare ø 45 con finecorsa elettronico e ricevitore radio incorporato
Motore TUBE con ricevitore radio integrato e finecorsa elettronico Due potenze e velocità per la sua applicazione in tende e tapparelle.
Dati tecnici di base:

- Facile installazione e programmazione
- Regolazione dei finecorsa direttamente dal telecomando
- 5 Interruttori di finecorsa intermedi del ricevitore interno 433,92 Mhz.
- Testa con foro Centralee Ø 12mm per il montaggio nel cassetto monoblocco.
- Cavo di collegamento lungo 2 m
- Per assali Ø 50, 56, 60, 70 e 78mm
- Compatibile con l'interna gamma ZERO di telecomandi, automazioni e automazione domestica ZERO.

Tubular motor ø 45 with elecronic endstroke and built-in receiver
TUBE motor with built-in radio receiver and electronic limit switch for regulation from the emitter. Two powers and speeds for its application in blinds and roller shutters.
Basic technical data:

- Easy installation and programming
- Limit switch regulation from the emitter.
- Built-in radio receiver 433.92 Mhz
- 5 intermediate limit switches
- Head with Ø 12mm central hole for assembling in monoblock system.
- 2m long connection wire.
- For shaft Ø 50, 56, 60, 70 and 78mm
- Compatible with the entire range of ZERO emitters, control units and home domotics by ZERO.

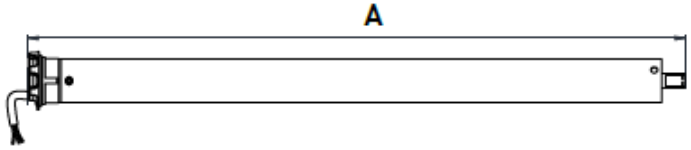

COD	Nm	RPM	T max (min)	P (W)	A (mm)
ZR.TUB20VE	10	30	4	250	580
ZR.TUB20E	20	15	4	135	580
ZR.TUB3ER	30	15	4	190	555
ZR.TUB50E	50	12	4	250	583

MOTORI TUBOLRI SOS & SOSRADIO

TENDE | TAPPARELE
230Vac

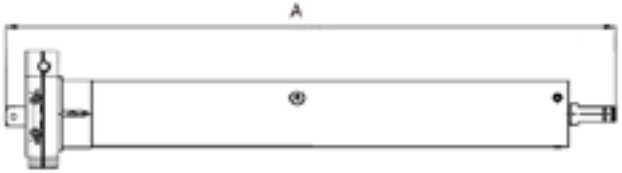

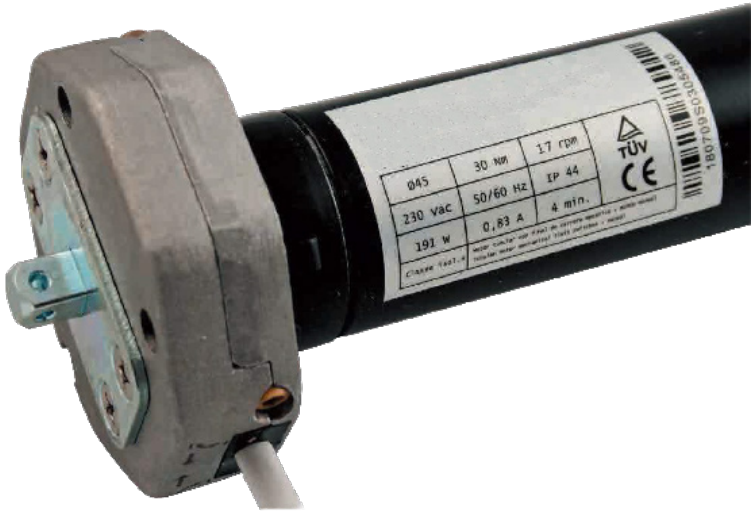

Motoriduttore Tubolare ø 45 con finecorsa meccanico
Motore SOSTUB con interruttore cablato, finecorsa meccanico e manovra di emergenza.
Per l'applicazione in tende e tapparelle da sole.
Dati tecnici di base:

- Facile installazione
- Fine corsa meccanica con regolazione progressiva tramite "asta".
- Testa con foro Centralee Ø 12mm per il montaggio nel cassetto monoblocco.
- Cavo di collegamento lungo 2 m.
- Per assali Ø 50, 56, 60, 70 e 78mm
- Compatibile con una vasta gamma di automazione e automazione ZERO.

Tubular motor ø 45 with mechanic endstroke
SOSTUB motor with wired manual switch, mechanical limit switch and emergency manoeuvre. For its application in roller shutters and awnings.
Basic technical data:

- Easy installation
- Mechanical limit switch regulation with progressive adjustment by "rod".
- Head with Ø 12mm central hole for assembling in monoblock system.
- 2m long connection wire.
- For shaft Ø 50, 56, 60, 70, and 78mm
- Compatible with a wide range of control units and ZERO home automation.

COD	Nm	RPM	T max (min)	P (W)	A (mm)
ZR.STUB30	30	17	4	215	603
ZR.STUB50	50	12	4	230	603
ZR.STUB30R	30	17	4	240	706
ZR.STUB50R	50	12	4	255	706

ACCESSORI
ACCEORIES

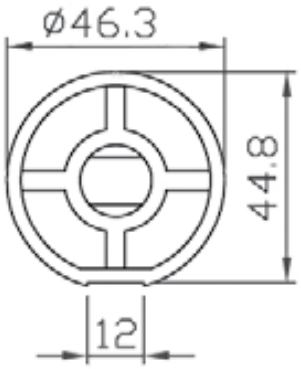

D45.01

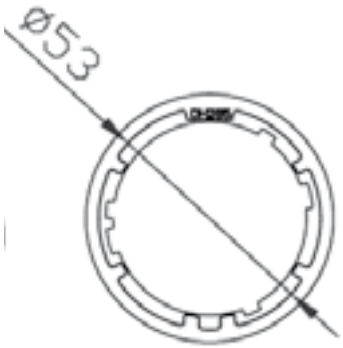

D45.02

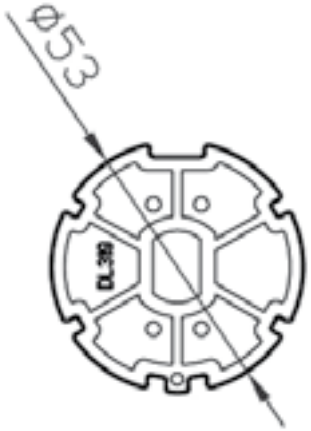

D45.02.01

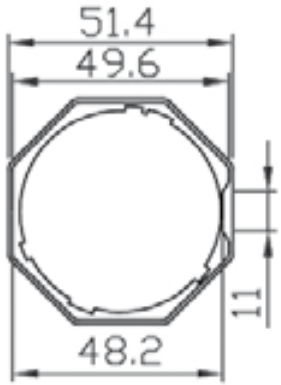

D45.03

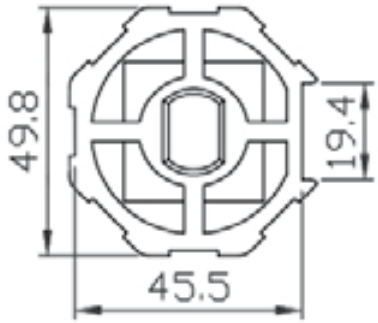

D45.03.01

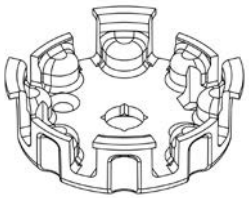

D45.01.01

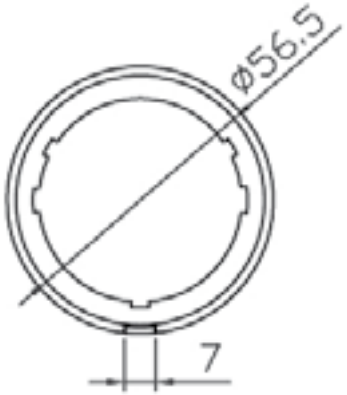

D45.04

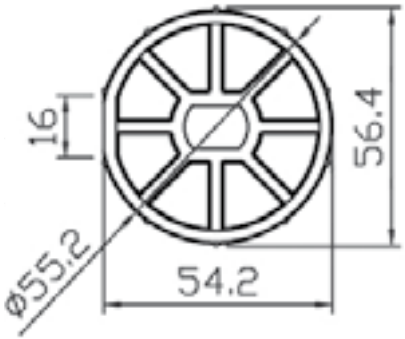

D45.04.01

D45.05

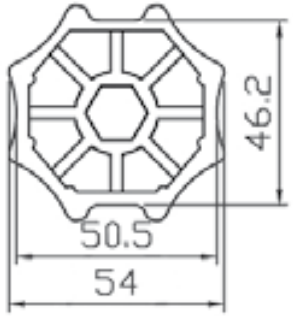

D45.05.01

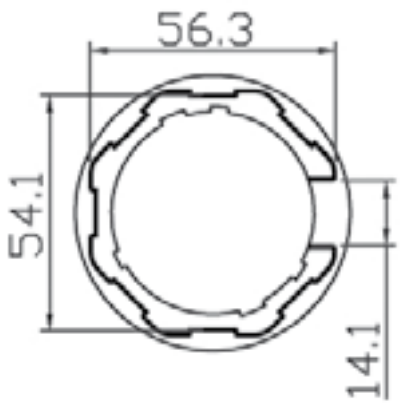

D45.06

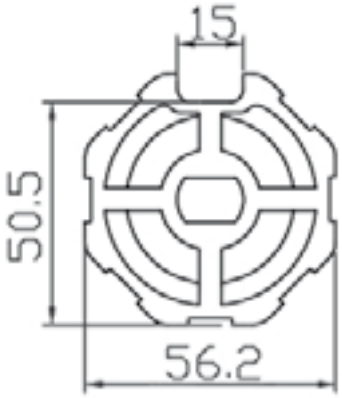

D45.06.01

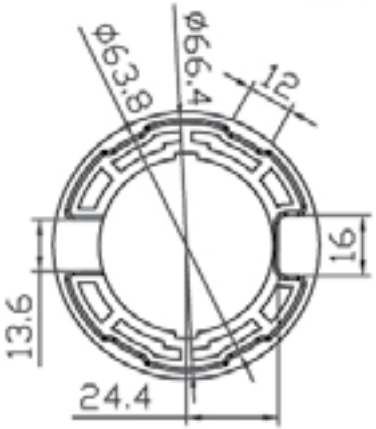

D45.07

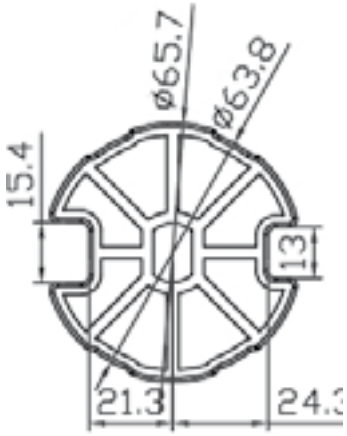

D45.07.01

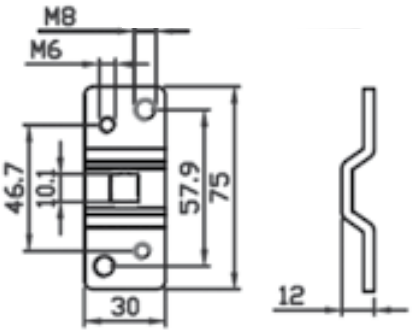

D45.S01

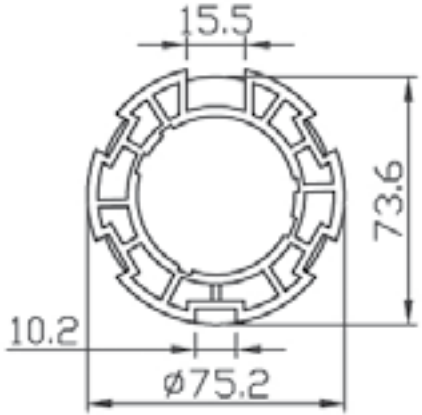

D45.08

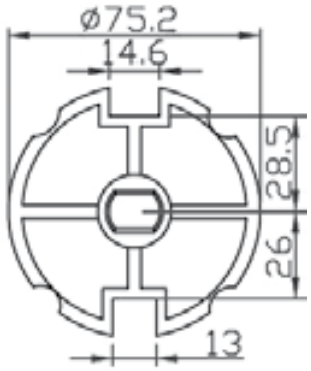

D45.08.01

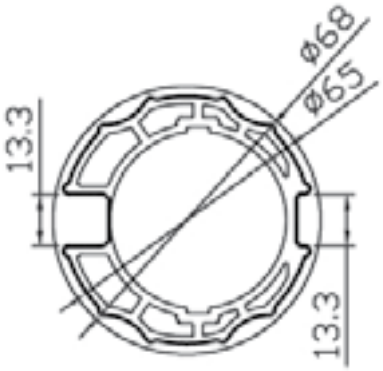

D45.09

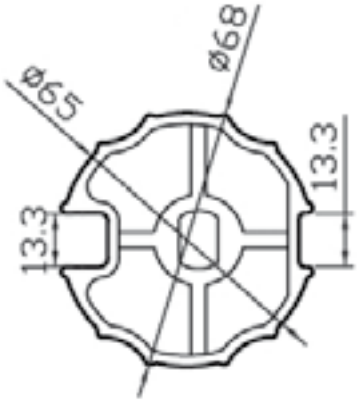

D45.09.01

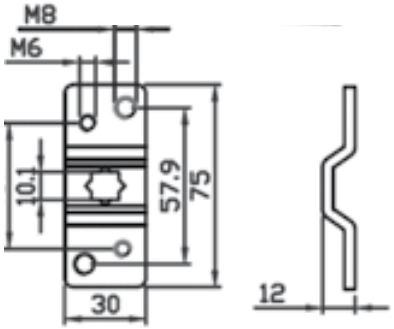

D45.S02

D59

MOTORI TUBOLRI

TENDE | TAPPARELE
230Vac

ZERO COMPABILITA' | COMPATIBILITY

SOLE | DOMO | VENTO | OMBRA | MANO | TELO

Motoriduttore Tubolare ø 59 con finecorsa meccanico

Motore TUB con interruttore cablato e finecorsa meccanico. Due diverse potenze e velocità per la sua applicazione in tende e tapparelle.

Dati tecnici di base:

- Facile installazione
- Fine corsa meccanica con regolazione progressiva tramite "asta".
- Testa con foro Centralee Ø 12mm per il montaggio nel cassetto monoblocco.
- Cavo di collegamento lungo 2 m.
- Per assali Ø 70, 78 e 100 mm
- Compatibile con una vasta gamma di automazione e automazione ZERO.

Tubular motor ø 59 with mechanic endstroke

TUB motor with wired manual switch and mechanical limit switch.

Two different powers and speeds for its application in roller shutters and blinds.

Basic technical data:

- Easy installation
- Mechanical limit switch regulation with progressive adjustment by "rod".
- Head with Ø 12mm central hole for assembling in monoblock system.
- 2m long connection wire.
- For shaft Ø 70, 78 and 100 mm
- Compatible with a wide range of control units and ZERO home automation.

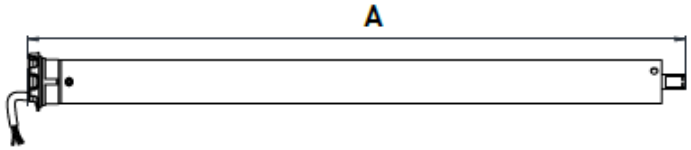

COD	Nm	RPM	T max (min)	P (W)	L (mm)
ZR.TUB80	80	12	4	385	572
ZR.TUB120	120	9	4	393	572

MOTORI TUBOLRI RADIO

TENDE | TAPPARELE

230Vac

D59

ZERO COMPABILITA' | COMPATIBILITY

SOLE | DOMO | VENTO | OMBRA | MANO | TELO

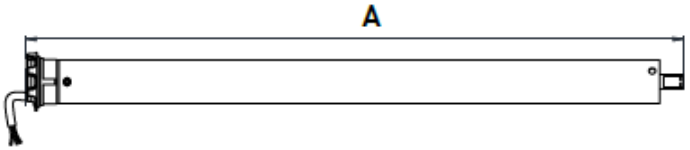

Motore tubolare ø 59 con finecorsa meccanico e ricevitore radio incorporato
Motore TUBR con ricevitore radio integrato e finecorsa elettronico Due potenze e velocità per la sua applicazione in tende e tapparelle.
Dati tecnici di base:

- Facile installazione e programmazione
- Fine corsa meccanica con regolazione progressiva tramite "asta".
- Testa con foro Centralee Ø 12mm per il montaggio nel cassetto monoblocco.
- Cavo di collegamento lungo 2 m
- Per assali Ø70, 78 e 100 mm
- Compatibile con l'interna gamma ZERO di telecomandi, automazioni e automazione domestica ZERO.

Tubular motor ø 59 with mechanical endstroke and built-in receiver
TUBR motor with built-in radio receiver and mechanical limit switch for regulation from the emitter. Two powers and speeds for its application in blinds and roller shutters.
Basic technical data:

- Easy installation and programming
- Mechanical limit switch regulation with progressive adjustment by "rod". Head with Ø 12mm central hole for assembling in monoblock system.
- 2m long connection wire.
- For shaft Ø 70, 78 and 100 mm
- Compatible with the entire range of ZERO emitters, control units and home domotics by ZERO.

COD	Nm	RPM	T max (min)	P (W)	L (mm)
ZR.TUB80R	80	12	4	385	582
ZR.TUB120R	120	9	4	385	582

D59

MOTORI TUBOLRI ELETTRONICI

TENDE | TAPPARELE
230Vac

ZERO COMPABILITA' | COMPATIBILITY

SOLE | DOMO | VENTO | OMBRA | MANO | TELO

Motore tubolare ø 59 con finecorsa elettronico e ricevitore radio incorporato
Motore TUBE con ricevitore radio integrato e finecorsa elettronico Due potenze e velocità per la sua applicazione in tende e tapparelle.
Dati tecnici di base:

- Facile installazione e programmazione
- Regolazione dei finecorsa direttamente dal telecomando
- 5 Interruttori di finecorsa intermedi del ricevitore interno 433,92 Mhz.
- Testa con foro Centralee Ø 12mm per il montaggio nel cassetto monoblocco.
- Cavo di collegamento lungo 2 m
- Per assali Ø70, 78 e 100 mm
- Compatibile con l'interna gamma ZERO di telecomandi, automazioni e automazione domestica ZERO.

Tubular motor ø 59 with electronic endstroke and built-in receiver
TUBE motor with built-in radio receiver and electronic limit switch for regulation from the emitter. Two powers and speeds for its application in blinds and roller shutters.
Basic technical data:

- Easy installation and programming
- Limit switch regulation from the emitter.
- Built-in radio receiver 433.92 Mhz
- 5 intermediate limit switches
- Head with Ø 12mm central hole for assembling in monoblock system.
- 2m long connection wire.
- For shaft Ø 70, 78 and 100 mm
- Compatible with the entire range of ZERO emitters, control units and home domotics by ZERO.

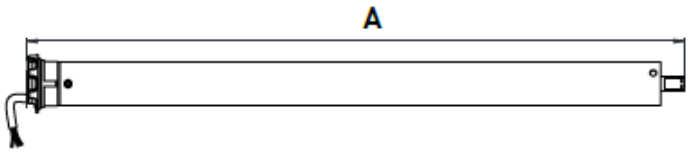

COD	Nm	RPM	T max (min)	P (W)	L (mm)
ZR.TUB80E	80	12	4	385	582
ZR.TUB120E	120	9	4	385	582

made in italy

MOTORI TUBOLRI SOS &SOSRADIO

TENDE | TAPPARELE
230Vac

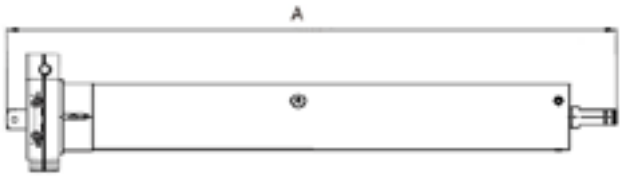

Motoriduttore Tubolare ø 59 con finecorsa meccanico
Motore SOSTUB con interruttore cablato, finecorsa meccanico e manovra di emergenza.
Per l'applicazione in tende e tapparelle da sole.
Dati tecnici di base:

- Facile installazione
- Fine corsa meccanica con regolazione progressiva tramite "asta".
- Testa con foro Centralee Ø 12mm per il montaggio nel cassetto monoblocco.
- Cavo di collegamento lungo 2 m.
- Per assali Ø 70, 78 e 100 mm
- Compatibile con una vasta gamma di automazione e automazione ZERO.

Tubular motor ø 59 with mechanic endstroke
SOSTUB motor with wired manual switch, mechanical limit switch and emergency manoeuvre. For its application in roller shutters and awnings.
Basic technical data:

- Easy installation
- Mechanical limit switch regulation with progressive adjustment by "rod".
- Head with Ø 12mm central hole for assembling in monoblock system.
- 2m long connection wire.
- For shaft Ø 70, 78 and 100mm
- Compatible with a wide range of control units and ZERO home automation.

COD	Nm	RPM	T max (min)	P (W)	L (mm)
ZR.STUB80	80	12	4	385	603
ZR.STUB120	120	9	4	393	603
ZR.STUB80R	80	12	4	385	618
ZR.STUB120R	120	9	4	393	618

ACCESSORI
ACCEORIES

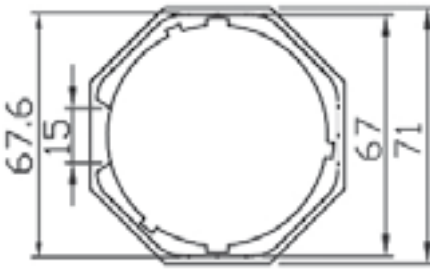

D59.01

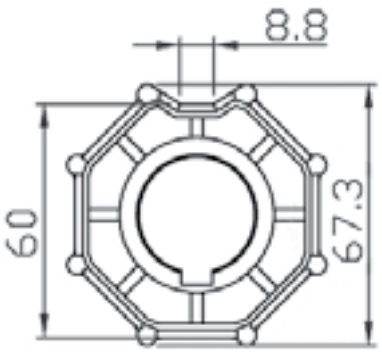

D59.01.01

D59.02.01

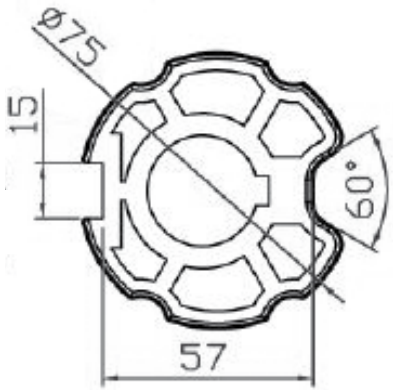

D59.02.01

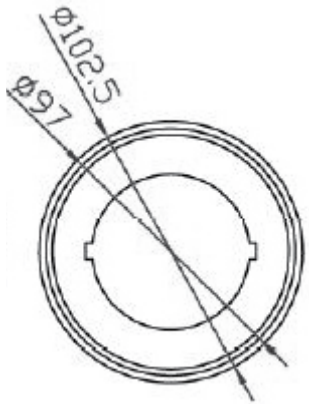

D59.03

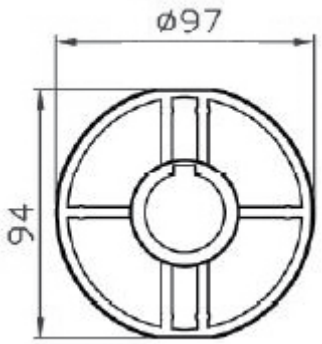

D59.03.01

D.SOS.01

DSOS.02

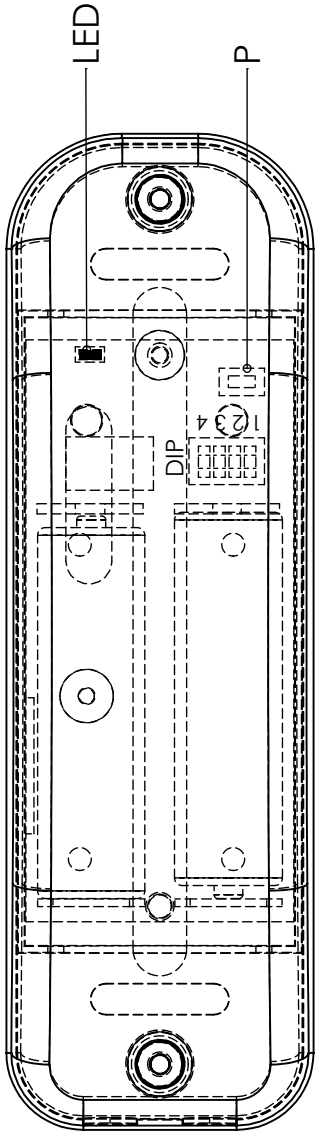

ELETTRONICA DI COMANDO

TENDE E TAPPARELLE

zero
HOME AUTOMATION

SOLE

CENTRALI ESTERNE
tende | 230Vac

ZERO COMPABILITA' | COMPATIBILITY

MANO | TELO | VENTO | VENTO R | VIBRA | PIOGGIA

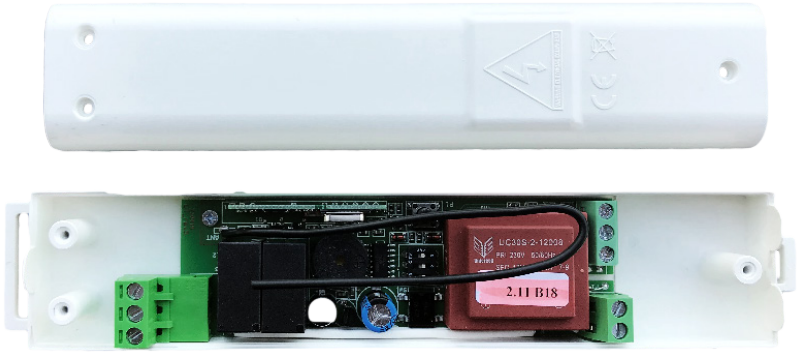

Centrale di comando per motori tubolari finecorsa meccanico, con ricevente integrata, in grado di gestire sia tende che tapparelle, la possibilità di collegare anche anemometro sia radio sia a filo, sensore pioggia.

FUNZIONI

- Gestione della programmazione anche via telecomando.
- Segnalazione dell'apprendimento attraverso il buzzer, led e movimento motore.
- Possibilità di collegare sensori climatici ZERO.
- Possibilità di collegare un pulsante su/giù.
- Sistema di codifica ad alta sicurezza Rolling Code.

TECHNICAL FEATURES	CARATTERISTICHE TECNICHE	
SUPPLY	TENSIONE DI ALIMENTAZIONE	**230Vac**
OUTPUT POWER	POTENZA MASSIMA IN USCITA	**650 W max**
ENVIRONMENTAL TEMPERATURE	TEMPERATURA D'ESERCIZIO	**-20°C +65°C**
RELAY FLOW	PORTATA RELE'	**10A**
AUX OUTPUT	USCITA ALIMENTAZIONE AUSILIARI	**12V dc**
WORKING TIME	TEMPO DI LAVORO	**60-120 sec**
WIND THRESHOLD	SOGLIA VENTO	**15-25-35 km/h**
TX STORED MAX	MAX TX MEMORIZZABILI	**15**
RADIO FREQUENCY RX	FREQUENZA RX RADIO	**433.92 MHz**
IP PROTECTION	GRADO DI PROTEZIONE	**IP 44**
DIMENSIONS	DIMENSIONI	**175 x 37 x 25 mm**

EXTERNAL CONTROL PANELS
awnings | 230Vac

Control unit for tubular motors with mechanical limit switch, on board integrated receiver, able to manage both blinds and shutters, the possibility to connect also anemometer both radio and wire, rain sensor.

FUNCTIONS

- Management of programming also by remote control.
- Signalling of learning through the buzzer, led and motor movement.
- Possibility of connecting ZERO climate sensors.
- Possibility to connect an up / down button.
- Rolling Code high security coding system.

VERSIONI DISPONIBILI | AVAILABLE VERSIONS	CODICE | CODE
Centrale per un motore tubolare applicazioni tenda o tapparella Control unit for a tubular motor curtain or shutter applications	**ZR.ZSOLEV230**

OMBRA

CENTRALI ESTERNE
tende
230Vac

Centrale di comando per motori tubolare finecorsa meccanico, con ricevente integrata, in grado di gestire sia tende che tapparelle.

FUNZIONI

- Possibilità di collegare un pulsante a due tasti APRI|STOP e CHIUDE|STOP.
- Possibilità in versione BUS.
- Sistema di codifica ad alta sicurezza Rolling Code.

EXTERNAL CONTROL PANELS
awnings | 230Vac

Control unit for tubular motors with mechanical limit switch, on board integrated receiver, able to manage both blinds and shutters.

FUNCTIONS

- Possibility to connect a button with two keys OPEN | STOP and CLOSE | STOP.
- Available in BUS version.
- Rolling Code high security coding system.

VERSIONI DISPONIBILI | AVAILABLE VERSIONS	CODICE | CODE
Centrale per un motore tubolare applicazioni tapparella Control unit for a tubular motorshutter applications	ZR.ZOMBRAV230
Centrale per un motore tubolare applicazioni tapparella BUS Control unit for a tubular motorshutter BUS applications	ZR.ZOMBRAV230B

ZERO COMPABILITA' | COMPATIBILITY

MANO | TELO

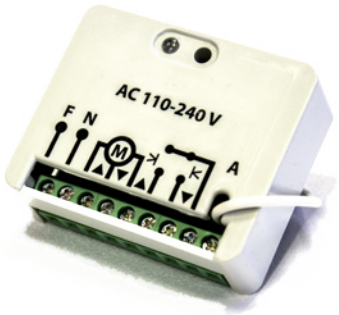

TECHNICAL FEATURES	CARATTERISTICHE TECNICHE	
SUPPLY	TENSIONE DI ALIMENTAZIONE	**230Vac**
OUTPUT POWER	POTENZA MASSIMA IN USCITA	**350 W max**
ENVIRONMENTAL TEMPERATURE	TEMPERATURA D'ESERCIZIO	**-20°C +65°C**
RELAY FLOW	PORTATA RELE'	**5A**
TX STORED MAX	MAX TX MEMORIZZABILI	**15**
RADIO FREQUENCY RX	FREQUENZA RX RADIO	**433.92 MHz**
IP PROTECTION	GRADO DI PROTEZIONE	**IP 44**
DIMENSIONS	DIMENSIONI	**58 x 47 x 20 mm**

VENTO

CENTRALI ESTERNE
tende
230Vac

ZERO COMPABILITA' | COMPATIBILITY

SOLE | DOMO | PORTA | TUBR

Il sensore VENTO è un dispositivo di rilevamento presenza vento e sole, con centrale di comando integrata che in caso di eventuale allarme vento o presenza sole invia una trasmissione via radio (433 MHZ). Controllo individuale o centralizzato per motori per motori tapparella, tende o similari.

FUNZIONI

- Sistema di regolazione sensibilità vento|luce mediante telcomando.
- Segnalazione dell'apprendimento attraverso il buzzer, led e movimento motore.
- Compatibile con altri prodotti.
- Sistema di codifica ad alta sicurezza Rolling Code.
- Disponibile in versione solo anemometro con collegamento tramite 2 fili.

EXTERNAL CONTROL PANELS
awnings | 230Vac

The VENTO sensor is a wind and sun detection device, with an integrated control unit that sends a radio transmission (433 MHz) in the event of any wind or sun alarm. Individual or centralized control for motors for shutter motors, curtains or similar.

FUNCTIONS

- Wind sensitivity control system | light by remote control.
- Signaling of learning through the buzzer, led and motor movement.
- Compatible with other products.
- Rolling Code high security coding system.
- Also available in anemometer only version with 2-wire connection.

TECHNICAL FEATURES	CARATTERISTICHE TECNICHE	
SUPPLY	TENSIONE DI ALIMENTAZIONE	**230Vac**
OUTPUT POWER	POTENZA MASSIMA IN USCITA	**350 max**
ENVIRONMENTAL TEMPERATURE	TEMPERATURA D'ESERCIZIO	**-20°C +65°C**
RELAY FLOW	PORTATA RELE'	**5A**
SUN THRESHOLD	SOGLIA SOLE	**5K-50K lux (5 liveli)**
WIND THRESHOLD	SOGLIA VENTO	**10-45 km/h (5 liveli)**
TX STORED MAX	MAX TX MEMORIZZABILI	**15**
RADIO FREQUENCY RX	FREQUENZA RX RADIO	**433.92 MHz**
IP PROTECTION	GRADO DI PROTEZIONE	**IP 55**

VERSIONI DISPONIBILI | AVAILABLE VERSIONS	CODICE | CODE
Anemometro con centrale integrata e ricevente radio per applicazione tenda Anemometer with integrated control unit and receiver radio for awning application	**ZR.ZSOLEV230**
Solo anemometro connessione via filo Only anemometer wired connection	**ZR.ZVENTOWIRE**

DOMO

CENTRALI ESTERNE
tende
230Vac

Centrale di comando per uno o due motori tubolari con finecorsa meccanico, con ricevente integrata per tende con la possibilità di collegare anche anemometro sia radio sia a filo, sensore pioggia (solo nella versione a due motori DOMO2).

FUNZIONI

- Gestione della programmazione anche via telecomando.
- Segnalazione dell'apprendimento attraverso il buzzer, led e movimento motore.
- Possibilità di collegare sensori climatici ZERO.
- Possibilità di collegare un pulsante su/giù.
- Sistema di codifica ad alta sicurezza Rolling Code.

EXTERNAL CONTROL PANELS
awnings | 230Vac

Control unit for one or two tubular motors with mechanical limit switch, with integrated receiver for curtains with the possibility to connect also anemometer both radio and wire, rain sensor (only in the two-motor DOMO2 version).

FUNCTIONS

- Management of programming also by remote control.
- Signaling of learning through the buzzer, led and motor movement.
- Possibility of connecting ZERO climate sensors.
- Possibility to connect an up / down button.
- Rolling Code high security coding system.

VERSIONI DISPONIBILI | AVAILABLE VERSIONS	CODICE | CODE
Centrale per un motori tubolare Control unit for a tubular motor	**ZR.ZDOMOV230**
Centrale per due motori tubolari in parallelo Control unit for two tubular motors	**ZR.ZDOMO2V230**

ZERO COMPABILITA' | COMPATIBILITY

MANO | TELO | VENTO | VENTO R | VIBRA | PIOGGIA

TECHNICAL FEATURES	CARATTERISTICHE TECNICHE	
SUPPLY	TENSIONE DI ALIMENTAZIONE	**230Vac**
OUTPUT POWER	POTENZA MASSIMA IN USCITA	**650 W max**
ENVIRONMENTAL TEMPERATURE	TEMPERATURA D'ESERCIZIO	**-20°C +65°C**
RELAY FLOW	PORTATA RELE'	**10A**
WORKING TIME	TEMPO DI LAVORO	**120 sec**
WIND THRESHOLD WIND THRESHOLD DOMO2	SOGLIA VENTO SOGLIA VENTO DOMO2	**10-25-35 km/h** **10-45 km/h (5 livelli)**
SUN THRESHOLD DOMO2	SOGLIA SOLE DOMO2	**5K-50K lux**
TX STORED MAX	MAX TX MEMORIZZABILI	**15**
RADIO FREQUENCY RX	FREQUENZA RX RADIO	**433.92 MHz**
IP PROTECTION	GRADO DI PROTEZIONE	**IP 55**
DIMENSIONS	DIMENSIONI	**150 x 150 x 40 mm**

DUETTO

CENTRALI ESTERNE
tende
230Vac

ZERO COMPABILITA' | COMPATIBILITY

MANO | TELO | VENTO | VENTO R | VIBRA | PIOGGIA

Centrale di comando per due motori finecorsa meccanico, montati sullo stesso rullo di trascinamento, con ricevente integrata, in grado di gestire sia tende che tapparelle e la possibilità di collegare anche anemometro sia radio sia a filo che sensore pioggia.

FUNZIONI

- Gestione della programmazione anche via telecomando.
- Segnalazione dell'apprendimento attraverso il buzzer, led e movimento motore.
- Possibilità di collegare sensori climatici ZERO (sole).
- Possibilità di collegare un pulsante su/giù (230V) per ogni motore.
- Sistema di codifica ad alta sicurezza Rolling Code.

EXTERNAL CONTROL PANELS
awnings | 230Vac

Control unit for two mechanical limit switch motors, mounted on the same shaft roller, with integrated receiver, able to manage both blinds and shutters and the possibility to connect also anemometer both radio and wire and rain sensor. Ideal for PERGOLA installations.

FUNCTIONS

- Management of programming also by remote control.
- Signaling of learning through the buzzer, led and motor movement.
- Possibility of connecting ZERO climate sensors (sun).
- Possibility to connect an up / down button (230V) for each motor.
- Rolling Code high security coding system. connection.

TECHNICAL FEATURES	CARATTERISTICHE TECNICHE	
SUPPLY	TENSIONE DI ALIMENTAZIONE	**230Vac**
OUTPUT POWER	POTENZA MASSIMA IN USCITA	**1350 W max**
ENVIRONMENTAL TEMPERATURE	TEMPERATURA D'ESERCIZIO	**-20°C +65°C**
RELAY FLOW	PORTATA RELE'	**16A**
WORKING TIME	TEMPO DI LAVORO	**120-180 sec**
WIND THRESHOLD	SOGLIA VENTO	**15-20-25 km/h (5 livelli)**
TX STORED MAX	MAX TX MEMORIZZABILI	**15**
RADIO FREQUENCY RX	FREQUENZA RX RADIO	**433.92 MHz**
IP PROTECTION	GRADO DI PROTEZIONE	**IP 44**
DIMENSIONS	DIMENSIONI	**150 x 150 x 40 mm**

VERSIONI DISPONIBILI | AVAILABLE VERSIONS	CODICE | CODE
Anemometro con centrale integrata e ricevente radio per applicazione tenda Control unit for two mechanical limit switch motors, mounted on the same shaft roller	**ZR.ZDUETTOV230**

VIBRA

CENTRALI ESTERNE
tende
230Vac

Sensore a vibrazione radio 433 Mhz, per tende da sole. Il sensore offre una lettura delle oscillazioni verticali e laterali. Il sistema safety battery, offre una maggiore performance a livello di longevità della batteria. Può essere posizionato sulla barra di una tenda o comunque di un sistema di movimento dove si necessiti di una lettura dell'allarme vento.

FUNZIONI

- Sistema di regolazione sensibilità ad apprendimento a DIP oppure autoapprendimento.
- Wireless: nessun cablaggio tra motore e sensore.
- Durata della batteria prolungata: 5 anni.
- Compatibile con altri prodotti.
- Sistema di codifica ad alta sicurezza Rolling Code.

EXTERNAL CONTROL PANELS
awnings | 230Vac

433 Mhz radio vibration sensor for awnings. The sensor offers a reading of vertical and lateral oscillations. The safety battery system offers greater performance in terms of battery longevity. It can be placed on a curtain bar or in any case of a movement system where a wind alarm reading is required.

FUNCTIONS

- System to regulate sensitivity to learning by DIP or self-learning.
- Wireless: no wiring between the motor and the sensor.
- Extended battery life: 5 years.
- Compatible with other products.
- Rolling Code high security coding system.

VERSIONI DISPONIBILI | AVAILABLE VERSIONS	CODICE | CODE
Sensore vibrazione applicazione tenda Awnings application vibration sensor	ZR.ZVIBRAR

ZERO COMPABILITA' | COMPATIBILITY

MANO | TELO | VENTO | VENTO R | TUBR

TECHNICAL FEATURES	CARATTERISTICHE TECNICHE	
SUPPLY	TENSIONE DI ALIMENTAZIONE	**2 x 1.5V**
BATTERY LIFE	DURATA BATTERIE	**5 anni**
ENVIRONMENTAL TEMPERATURE	TEMPERATURA D'ESERCIZIO	**-20°C +65°C**
RADIO FREQUENCY RX	FREQUENZA RX RADIO	**433.92 MHz**
IP PROTECTION	GRADO DI PROTEZIONE	**IP 44**
DIMENSIONS	DIMENSIONI	**175 x 37 x 25 mm**

PIOGGIA

CENTRALI ESTERNE
tende
230Vac

ZERO COMPABILITA' | COMPATIBILITY

MANO | TELO | VENTO | VENTO R | TUBR

Sensore pioggia collegabile via radio oppure via filo. Possibilità di modificare la risposta all'allarme pioggia in base alle proprie esigenze (apertura tenda o chiusura tenda).

FUNZIONI

- Algoritmo di controllo dell'intensità pioggia.
- Sistema di codifica ad alta sicurezza Rolling Code.

EXTERNAL CONTROL PANELS
awnings | 230Vac

The rain sensor is a capacitive sensor, this means that it detects the change of state in the sensitive surface. This sensor is therefore able to transmit information to the control panel every time it changes its status, as in the case of rain. Indicated as an alarm beacon for awnings, vasistas, shutters, irrigation systems or proximity control (eg: touch button).

FUNCTIONS

- Rain intensity control algorithm.
- Rolling Code high security coding system.

TECHNICAL FEATURES	CARATTERISTICHE TECNICHE	
SUPPLY	TENSIONE DI ALIMENTAZIONE	**12Vdc**
ENVIRONMENTAL TEMPERATURE	TEMPERATURA D'ESERCIZIO	**-10°C +65°C**
RELAY FLOW	PORTAT RELE'	**1A**
DETECTION	SENSIBILITA'	**2 livelli**
RADIO FREQUENCY RX	FREQUENZA RX RADIO	**433.92 MHz**
IP PROTECTION	GRADO DI PROTEZIONE	**IP 54**
DIMENSIONS	DIMENSIONI	**120 x 60 x 20 mm**

VERSIONI DISPONIBILI | AVAILABLE VERSIONS	CODICE | CODE
Sensore pioggia Rain sensor	**ZR.PIOGGIA**

TELO

ACCESSORI
ACCESSORIES

Questa linea di trasmittenti ha un design minimale. È disponibile la versione a 10 canali programmabile da 1 a 10 più il canale generale. Questa trasmittente ha un utilizzo molto semplice poiché è dotata di un pulsante di salita, lo stop e la discesa. Inoltre c'è un'ulteriore pulsante che consente di selezionare la tapparella o tenda da movimentare.

This line of transmitters has a minimal design. The 10-channel version that can be programmed from 1 to 10 plus the general channel is available too. This transmitter has a very simple use because it is equipped with a raise button, stop and descent. In addition there is an additional button that allows you to select the shutter or curtain to be moved.

This line of transmitters has an elegant design available in a 16-channel version with TIMER. Equipped with a raise button, stop and descent and selection of the channel that allows you to select the shutter or curtain to be moved..

This line of transmitters has an elegant design available in a 5-10 channel version with TIMER. Equipped with a raise button, stop and descent and selection of the channel that allows you to select the shutter or curtain to be moved..

VERSIONI DISPONIBILI | AVAILABLE VERSIONS	CODICE | CODE
Telecomando 10 canali con display Transmitter 10 channel with diplay	ZR.ZTELO433

ZERO COMPABILITA' | COMPATIBILITY

VENTO | VENTO R | VIBRA | PIOGGIA

TECHNICAL FEATURES	CARATTERISTICHE TECNICHE	
SUPPLY	TENSIONE DI ALIMENTAZIONE	**12Vdc**
BATTERY LIFE	FREQUENZA RX RADIO	**433.92 MHz**
ENVIRONMENTAL TEMPERATURE	GRADO DI PROTEZIONE	**IP 44**
RADIO FREQUENCY RX	DIMENSIONI	**132 x 37 x 20 mm**
IP PROTECTION	GRADO DI PROTEZIONE	**IP 44**
DIMENSIONS	DIMENSIONI	**175 x 37 x 25 mm**

ACCESSORI
ACCESSORIES

ZERO COMPABILITA' | COMPATIBILITY

SOLE | DOMO | TUBO | VENTO R | DUETTO

Permette il comando e la centralizzazione di più motori. Oltre che dal comando locale ogni motore può essere comandato dal comando generale in sequenza o in parallelo mediante segnali a bassa tensione di una linea Bus.

FUNZIONI

- Compatibile con tutte le serie di motori.
- Mediante un segnale centralizzato tutte le utenze realizzano il movimento simultaneamente
- Possibilità di collegare un pulsante su/giù per il comando locale e centralizzato.
- Possibilità di trasmettere codici di diversi produttori dei motori.

EXTERNAL CONTROL PANELS
awnings | 230Vac

It allows the command and the centralization of several motors. In addition to the local command, each motor can be controlled by the general command in sequence or in parallel by means of low-voltage signals of a bus line.

FUNCTIONS

- Compatible with all engine series.
- By means of a centralized signal all the users realize the movement simultaneously
- Possibility to connect an up / down button for local and centralized control.
- Possibility of transmitting codes from different engine manufacturers.

TECHNICAL FEATURES	CARATTERISTICHE TECNICHE	
SUPPLY	TENSIONE DI ALIMENTAZIONE	**230Vac**
ENVIRONMENTAL TEMPERATURE	TEMPERATURA D'ESERCIZIO	**-20°C +65°C**
AUX OUTPUT	USCITA ALIMENTAZIONE AUSILIARI	**12Vdc**
IP PROTECTION	GRADO DI PROTEZIONE	**IP 44**
DIMENSIONS	DIMENSIONI	**58 x 47 x 20 mm**

VERSIONI DISPONIBILI | AVAILABLE VERSIONS	CODICE | CODE
Interfaccia domotica applicazioni tenda o tapparella Home automation application awning or shutter application	**ZR.ZIDTV230**

MOD

ACCESSORI
ACCESSORIES

MOD2

Permette il raggruppamento di 2 motori con possibilità di azionamento singolo e generale.

FUNZIONI
- Possibilità di interconnessione tra moduli

It allows the grouping of 2 motors with the possibility of single and general drive.

FUNCTIONS
- Possibility of interconnection between modules

MOD4

Permette il raggruppamento di 2 motori con possibilità di azionamento singolo e generale.

FUNZIONI
- Possibilità di interconnessione tra moduli

It allows the grouping of 2 motors with the possibility of single and general drive.

FUNCTIONS
- Possibility of interconnection between modules

VERSIONI DISPONIBILI | AVAILABLE VERSIONS	CODICE | CODE
Modulo di interconnessione 2 motori 2 motors interconnection module	**ZR.MOD2**
Modulo di interconnessione 4 motori 4 motors interconnection module	**ZR.MOD4**

ZERO COMPABILITA' | COMPATIBILITY

SOLE | DOMO | TUBO | VENTO R | DUETTO

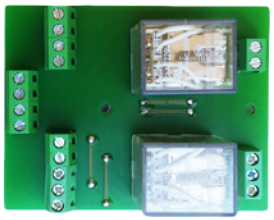

TECHNICAL FEATURES	CARATTERISTICHE TECNICHE	
SUPPLY	TENSIONE DI ALIMENTAZIONE	**230 Vac**
OUTPUT POWER	POTENZA MASSIMA IN USCITA	**1350 W max**
TEMPERATURA D'ESERCIZIO	TEMPERATURA D'ESERCIZIO	**-10°C +65°C**
IP PROTECTION	GRADO DI PROTEZIONE	**IP 44**
DIMENSIONS MOD2	DIMENSIONI MOD2	**51 x 51 x 23 mm**
DIMENSIONS MOD4	DIMENSIONI MOD4	**80 x 60 x 23 mm**

CENTRALI ESTERNE

EXTERNAL CONTROL PANELS

KIT A	COD
VENTO R + TELO centralina anemometro e sensore luce via radio, per un motore con telecomando a 10 canali anemometer control unit and light sensor via radio, for one motor with 10-channel remote control.	ZR.KITA

KIT B	COD
DOMO + VENTO + TELO centralina per un motore con anemometro a filo e telecomando a 10 canali control unit for one motor with wired anemometer and 10-channel remote control.	ZR.KITB

KIT E	COD
DOMO + VIBRA + TELO centralina per un motore con il sensore di vibrazioni e telecomando a 10 canali control unit for one motor with vibration sensor and 10-channel remote control	ZR.KITE

KIT ET	COD
SOLE + VIBRA + TELO centralina per un motore con il sensore di vibrazioni e telecomando a 10 canali control unit for one motor with vibration sensor and 10-channel remote control	ZR.KITET

KIT C	COD
VENTO + TELO centralina anemometro e sensore luce via radio, per due motori con telecomando a 10 canali anemometer control unit and light sensor via radio, for two motors with 10-channel remote control	ZR.KITC

KIT D	COD
DOMO2 + VENTO + TELO centralina per due motori e anemometro a filocon telecomando a 10 canali control unit for two motors and an anemometer with 10-channel remote control	ZR.KITD

KIT EW	COD
DOMO + VIBRA + MANO centralina per un motore con il sensore di vibrazioni e telecomando a 1 canale (UP-STOP-DOWN) control unit for one motor with vibration sensor and 1-channel remote control (UP-STOP-DOWN)	ZR.KITEW

KIT G	COD
OMBRA + TELO centralina per un motore e telecomando a 1 canale (UP-STOP-DOWN) control unit for one motor and 1-channel remote control (UP-STOP-DOWN)	ZR.KITG

NOTE

made in italy

ZERO Srls
Home Automation
Via Olona 110 - Gallarate (VA) ITALIA
info@miozero.it | www.miozero.it

made in italy

CAT218TENDE.REV1

zero
HOME AUTOMATION

ZERO srls
HEADQUARTER
Altavilla (Vi)
ITALIA
T. +39 04441802712
info@miozero.it

ZERO srls
PRODUCTION DEPARTMENT
Gallarate (Va)
ITALIA
T. +39 03311220130
info@miozero.it

Find out more about ZERO
products and services on the website:
www.miozero.it